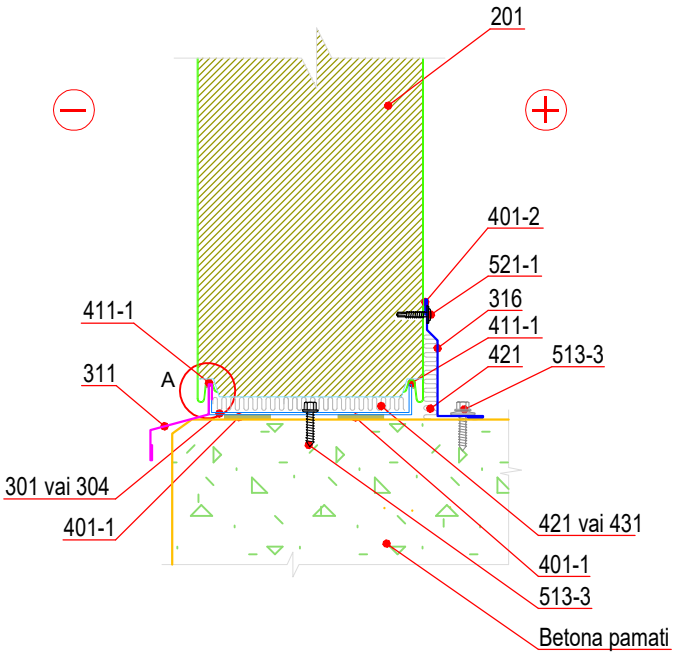

A

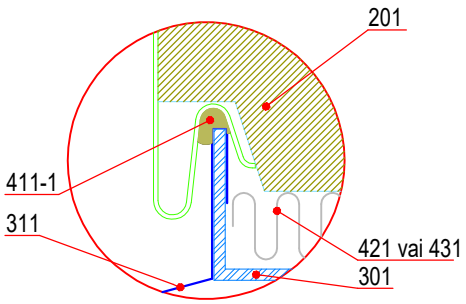

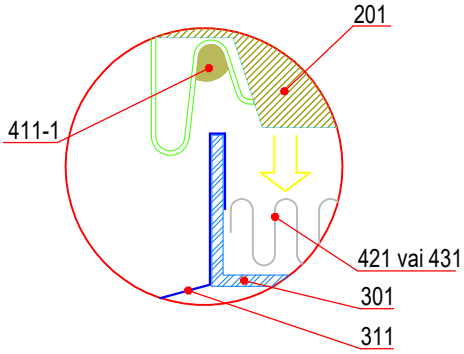

Kods	Apraksts
201	Sienas panelis TENAX W
301	Atbalsta profils, UB (Paneļiem ar minerālvates un EPS pildījumu)
304	Atbalsta profils, UP (Paneļiem ar PUR un PIR pildījumu)
311	Cokola lāsenis, BF (montēt pirms paneļa montāžas)
316	Kājlīste, KF
401-1	Blīvējošā lente, pašlīmējoša no vienas puses, biezums t=3 mm, platums b=30 mm
401-2	Blīvējošā lente, pašlīmējoša no vienas puses, biezums t=3 mm, platums b=9 mm
411-1	Neitrāls hermētiķis, caurspīdīgs (Neitrālais hermētiķis ārpusē un butila hermētiķis (balts) iekšpusē)
421	Minerālvate, loksnēs
431	Montāžas putas
513-3	Skrūves detaļu stiprināšanai pie betona konstrukcijām (c/c ≤500 mm)
521-1	Skrūves montāžas profilu stiprināšanai pie paneļiem, pašurbjošas (c/c ≤500 mm)

UB un UP profilu paredzēts montēt 10 ± 2 mm no kolonnas

"TENAX PANEL" SIA
Spodribas iela 1, Dobele, LV-3701, Latvija
Telefons:+371 63720957

Nosaukums:
TENAX W.
Stiprinājums pie betona pamata - Variants 1

Rasējuma numurs:	Izstrādājuma veids:	Mērogs:	Datums:
SP-403-1-lv	Sienas	1:5	Janvāris 2023

Autortiesības SIA TENAX PNAEL. Atļauts lietot SIA TENAX PANEL ražoto materiālu montāžai
Projektētājs ir atbildīgs par izmaiņu veikšanu mezglu rasējumā!

Kods	Apraksts
311	Cokola lāsenis, BF (montēt pirms paneļa montāžas)

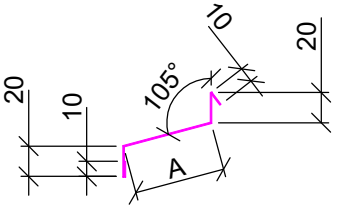

Metāla loksnes biezums 0,5; 0,6 mm
Pārklājums: tāds pats, kā paneļa pārklājums
Garums: 2,4 līdz 3,0 m

A*	40	60	80
Loksnes platums	103	123	143

* Citi platumi ir iespējami pēc individuāla pieprasījuma

Kods	Apraksts
301	Atbalsta profils, UB (Paneļiem ar minerālvates un EPS pildījumu)

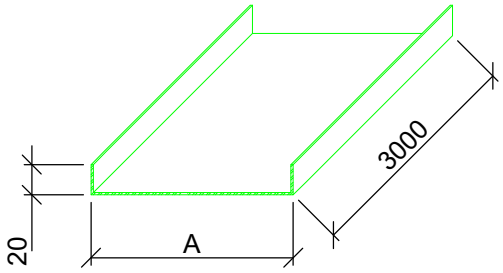

Metāla loksnes biezums 1,5; 2,0 mm
Pārklājums: Zinc Z275
Garums: 3,0 m

Paneļa biezums	50	80	100	120	150	175	200	240	300
A*	32	62	82	102	132	157	182	222	282
Loksnes platums	72	102	122	142	172	197	222	262	322

* Citi platumi iespējami pēc individuāla pasūtījuma

Kods	Apraksts
304	Atbalsta profils, UP (Paneļiem ar PUR un PIR pildījumu)

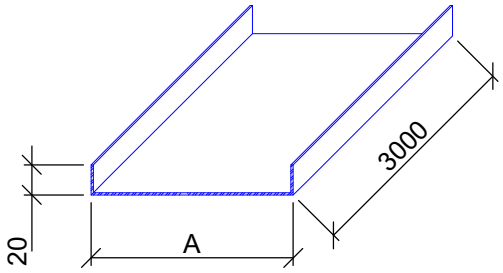

Metāla loksnes biezums 1,5 mm
Pārklājums: Zinc Z275
Garums: 3,0 m

Paneļa biezums	50	80	100	120	150	175	200	220
A*	32	62	81	101	129	154	178	198
Loksnes platums	72	102	121	141	169	194	218	238

* Citi platumi iespējami pēc individuāla pasūtījuma

Kods	Apraksts
316	Kājlīste, KF

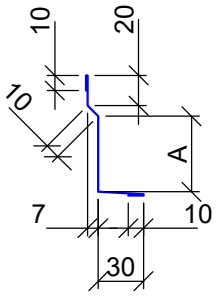

Metāla loksnes biezums 0,5; 0,6 mm
Pārklājums: tāds pats, kā paneļa pārklājums
Garums: 2,4 līdz 3,0 m

A*	50	60	80
Loksnes platums	132	142	162

* Citi platumi ir iespējami pēc individuāla pieprasījuma

Autortiesības SIA TENAX PNAEL. Atļauts lietot SIA TENAX PANEL ražoto materiālu montāžai
Projektētājs ir atbildīgs par izmaiņu veikšanu mezgliu rasējumā!

"TENAX PANEL" SIA
Spodribas iela 1, Dobele, LV-3701, Latvija
Telefons:+371 63720957

Nosaukums:
TENAX W.
Stiprinājums pie betona pamata - Variants 1 (Profili)

Rasējuma numurs:	Izstrādājuma veids:	Mērogs:	Datums:
SP-403-1-lv	Siena	1:5	Janvāris 2023

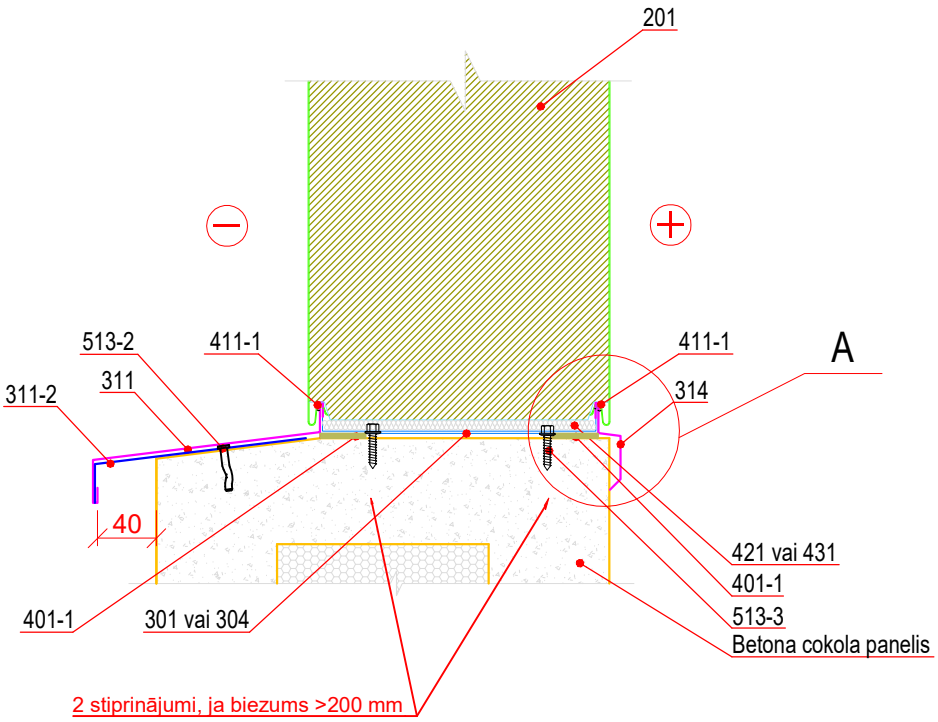

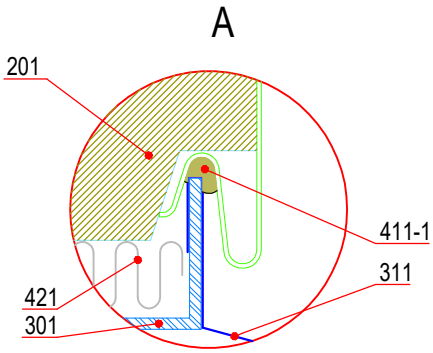

	Kods	Apraksts
■	201	Sienas panelis TENAX W
☐	301	Atbalsta profils, UB (Paneļiem ar minerālvates un EPS pildījumu)
☐	304	Atbalsta profils, UP (Paneļiem ar PUR un PIR pildījumu)
☐	311	Cokola lāsenis, BF (montēt pirms paneļa montāžas)
☐	311-2	Cokola lāseņa atbalsts
☐	314	Cokola iekšējā nosega, BF2 (montēt pirms paneļa montāžas)
☐	401-1	Blīvējošā lente, pašlīmējoša no vienas puses, biezums t=3 mm, platums b=30 mm
☐	411-1	Neitrāls hermētiķis, caurspīdīgs (Neitrālais hermētiķis ārpusē un butila hermētiķis (balts) iekšpusē)
☐	421	Minerālvate, loksnēs
☐	431	Montāžas putas
☐	513-2	Spike DT-6.3x38
☐	513-3	Skrūves detaļu stiprināšanai pie betona konstrukcijām (c/c ≤500 mm)
■		Iekļauts piedāvājumā

UB un UP profilu paredzēts montēt 10 ± 2 mm no kolonnas

Autortiesības SIA TENAX PNAEL. Atļauts lietot SIA TENAX PANEL ražoto materiālu montāžai
Projektētājs ir atbildīgs par izmaiņu veikšanu mezglu rasējumā!

"TENAX PANEL" SIA
Spodribas iela 1, Dobele, LV-3701, Latvija
Telefons:+371 63720957

Nosaukums:
TENAX W.
Stiprinājums pie betona pamata - Variants 2

Rasējuma numurs:	Izstrādājuma veids:	Mērogs:	Datums:
SP-403-2-lv	Siena	1:5	Janvāris 2023

Kods	Apraksts
301	Atbalsta profils, UB (Paneļiem ar minerālvates un EPS pildījumu)

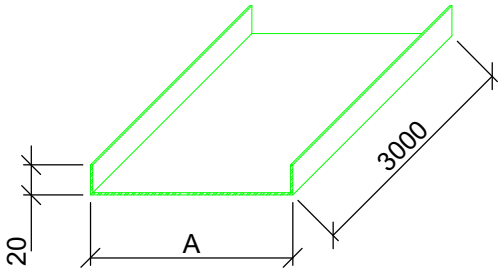

Metāla loksnes biezums 1,5; 2,0 mm
Pārklājums: Zinc Z275
Garums: 3,0 m

Paneļa biezums	50	80	100	120	150	175	200	240	300
A*	32	62	82	102	132	157	182	222	282
Loksnes platums	72	102	122	142	172	197	222	262	322

* Citi platumi iespējami pēc individuāla pasūtījuma

Kods	Apraksts
304	Atbalsta profils, UP (Paneļiem ar PUR un PIR pildījumu)

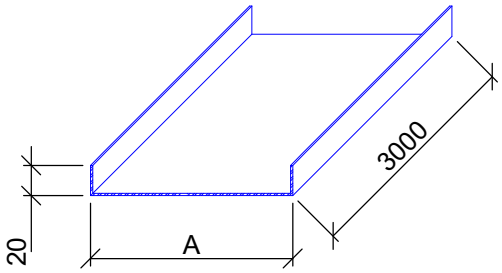

Metāla loksnes biezums 1,5 mm
Pārklājums: Zinc Z275
Garums: 3,0 m

Paneļa biezums	50	80	100	120	150	175	200	220
A*	32	62	81	101	129	154	178	198
Loksnes platums	72	102	121	141	169	194	218	238

* Citi platumi iespējami pēc individuāla pasūtījuma

Kods	Apraksts
311	Cokola lāsenis, BF (montēt pirms paneļa montāžas)

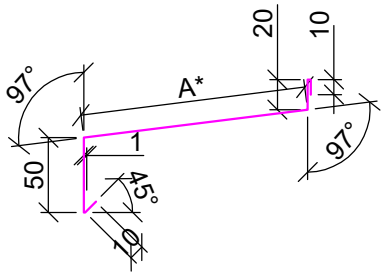

Metāla loksnes biezums 0,5; 0,6 mm
Pārklājums: tāds pats, kā paneļa pārklājums
Garums: 2,4 līdz 3,0 m
A* - Platumi pēc individuāla pieprasījuma

Kods	Apraksts
311-2	Cokola lāseņa atbalsts

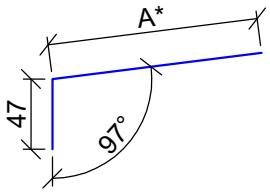

Metāla loksnes biezums 0,5; 0,6 mm
Pārklājums: tāds pats, kā paneļa pārklājums
Garums: 2,4 līdz 3,0 m
A* - Platumi pēc individuāla pieprasījuma

Kods	Apraksts
314	Cokola iekšējā nosega, BF2 (montēt pirms paneļa montāžas)

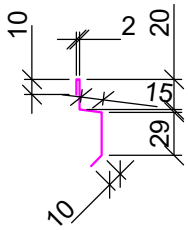

Metāla loksnes biezums 0,5; 0,6 mm
Pārklājums: tāds pats, kā paneļa pārklājums
Garums: 2,4 līdz 3,0 m

* Citi platumi ir iespējami pēc individuāla pieprasījuma

Autortiesības SIA TENAX PNAEL. Atļauts lietot SIA TENAX PANEL ražoto materiālu montāžai
Projektētājs ir atbildīgs par izmaiņu veikšanu mezglu rasējumā!

"TENAX PANEL" SIA
Spodribas iela 1, Dobele, LV-3701, Latvija
Telefons:+371 63720957

Nosaukums:
TENAX W.
Stiprinājums pie betona pamata - Variants 2 (Profili).

Rasējuma numurs:	Izstrādājuma veids:	Mērogs:	Datums:
SP-403-2-lv	Siena	1:5	Janvāris 2023

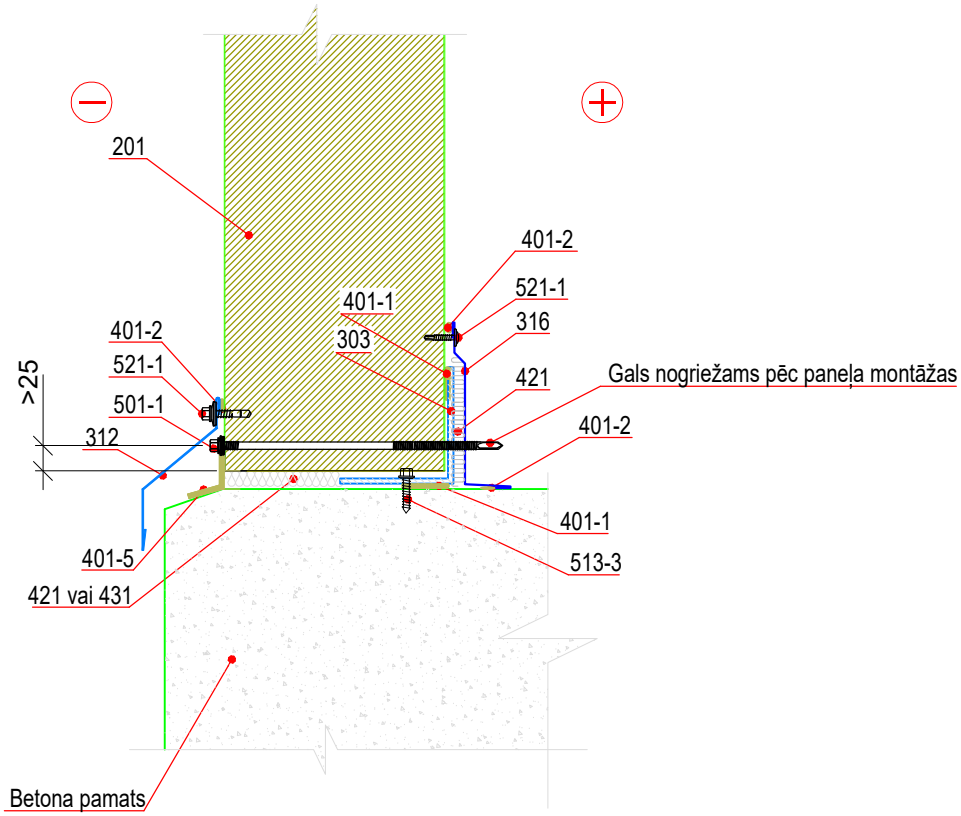

Kods	Apraksts
201	Sienas TENAX W (thickness 50 mm to 300 mm)
303	Atbalsta profils, UL
312	Cokola lāsenis, PF
316	Kājlīste, KF
401-1	Blīvējošā lente, pašlīmējoša no vienas puses, biezums t=3 mm, platums b=30 mm
401-2	Blīvējošā lente, pašlīmējoša no vienas puses, biezums t=3 mm, platums b=9 mm
401-5	Akrila pašlīmējošā lenta, b=60mm
411-1	Neitrāls hermētiķis, caurspīdīgs
421	Minerālvate, sloksnēs
431	Montāžas putas
501-1	Skrūves paneļu stiprināšanai, pašurbjošas, tērauda konstrukcijām ar biezumu līdz 12 mm
521-1	Skrūves montāžas profilu stiprināšanai pie paneļiem, pašurbjošas (c/c ≤500 mm)
513-3	Skrūves detaļu stiprināšanai pie betona konstrukcijām (c/c ≤500 mm)

Autortiesības SIA TENAX PNAEL. Atļauts lietot SIA TENAX PANEL ražoto materiālu montāžai
Projektētājs ir atbildīgs par izmaiņu veikšanu mezglu rasējumā!

"TENAX PANEL" SIA
Spodribas iela 1, Dobele, LV-3701, Latvija
Telefons:+371 63720957

Nosaukums:
TENAX W. Horizontāla montāža.
Stiprinājums pie betona pamata -Variants 3

Rasējuma numurs:	Izstrādājuma veids:	Mērogs:	Datums:
SP-403-3-lv	Siena	1:5	Februāris 2023

Kods	Apraksts
303	Atbalsta profils, UL

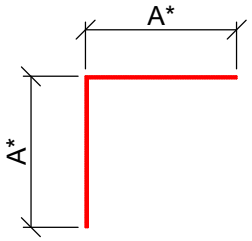

Metāla loksnes biezums 1,5 mm
Pārklājums: Zinks Z275
Garums: 3,0 m

A	50	75	100	125	150	200
Loksnes platums	100	150	200	250	300	400

Kods	Apraksts
312	Cokola lāsenis, PF

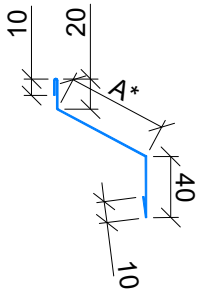

Metāla loksnes biezums 0,5; 0,6 mm
Pārklājums: tāds pats, kā paneļa pārklājums
Garums: 2,4 līdz 3,0 m

A*	50	80	100	120	150	200
Loksnes platums	130	160	180	200	230	280

* Citi platumi iespējami pēc individuāla pasūtījuma

Kods	Apraksts
316	Kājlīste, KF

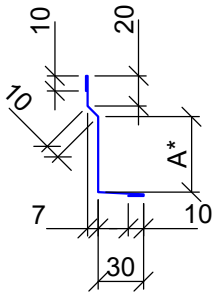

Metāla loksnes biezums 0,5; 0,6 mm
Pārklājums: tāds pats, kā paneļa pārklājums
Garums: 2,4 līdz 3,0 m

A*	50	60	80
Loksnes platums	130	140	160

* Citi platumi ir iespējami pēc individuāla pieprasījuma

Autortiesības SIA TENAX PNAEL. Atļauts lietot SIA TENAX PANEL ražoto materiālu montāžai
Projektētājs ir atbildīgs par izmaiņu veikšanu mezglu rasējumā!

"TENAX PANEL" SIA
Spodribas iela 1, Dobele, LV-3701, Latvija
Telefons:+371 63720957

Nosaukums:
TENAX W. Vertikālā montāža.
Stiprinājums pie betona pamata -Variants 3 (Profili)

Rasējuma numurs:	Izstrādājuma veids:	Mērogs:	Datums:
SP-403-3-lv	Siena	1:5	Janvāris 2023

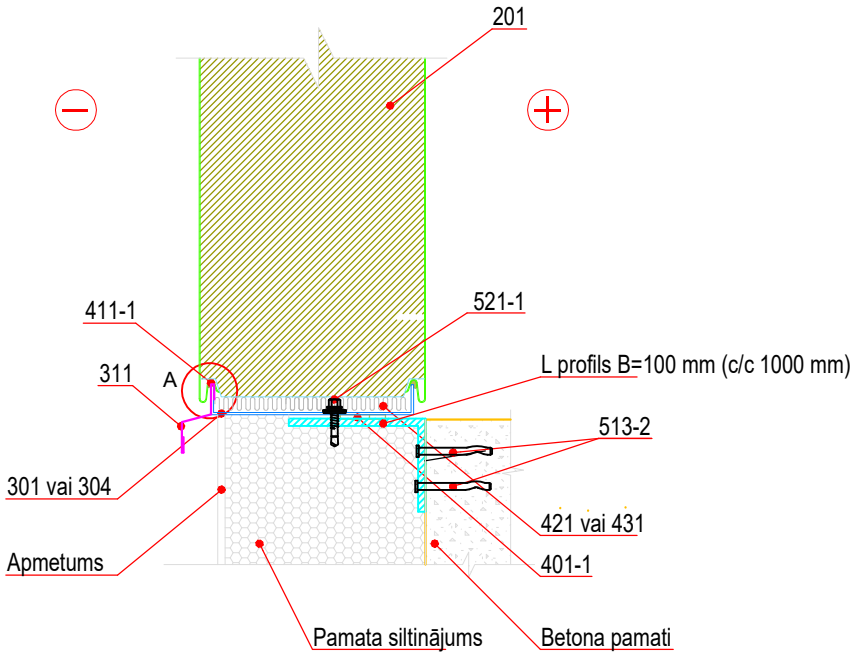

A

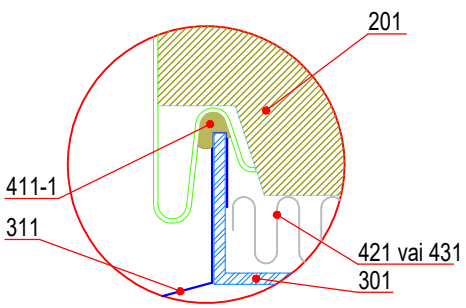

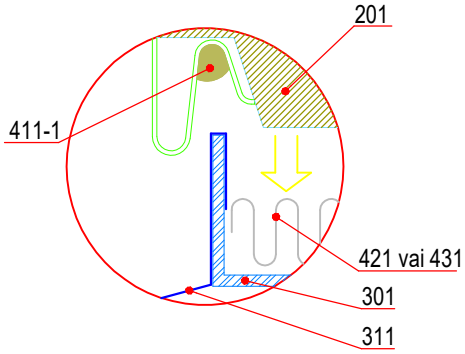

Kods	Apraksts
201	Sienas panelis TENAX W
301	Atbalsta profils, UB (Paneļiem ar minerālvates un EPS pildījumu)
304	Atbalsta profils, UP (Paneļiem ar PUR un PIR pildījumu)
311	Cokola lāsenis, BF (montēt pirms paneļa montāžas)
316	Kājlīste, KF
401-1	Blīvējošā lente, pašlīmējoša no vienas puses, biezums t=3 mm, platums b=30 mm
401-2	Blīvējošā lente, pašlīmējoša no vienas puses, biezums t=3 mm, platums b=9 mm
411-1	Neitrāls hermētiķis, caurspīdīgs (Neitrālais hermētiķis ārpusē)
421	Minerālvate, loksnēs
431	Montāžas putas
513-2	Spike DT-6.3x51
521-1	Skrūves montāžas profilu stiprināšanai pie paneļiem, pašurbjošas (c/c ≤500 mm)

UB un UP profilu paredzēts montēt 10 ± 2 mm no kolonnas

"TENAX PANEL" SIA
Spodribas iela 1, Dobele, LV-3701, Latvija
Telefons:+371 63720957

Nosaukums:
TENAX W.
Stiprinājums pie betona pamata - Variants 4

Rasējuma numurs:	Izstrādājuma veids:	Mērogs:	Datums:
SP-403-4-lv	Sienas	1:5	Janvāris 2023

Autortiesības SIA TENAX PNAEL. Atļauts lietot SIA TENAX PANEL ražoto materiālu montāžai
Projektētājs ir atbildīgs par izmaiņu veikšanu mezglu rasējumā!

Kods	Apraksts
311	Cokola lāsenis, BF (montēt pirms paneļa montāžas)

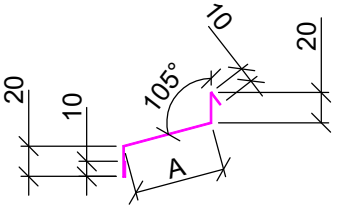

Metāla loksnes biezums 0,5; 0,6 mm
Pārklājums: tāds pats, kā paneļa pārklājums
Garums: 2,4 līdz 3,0 m

A*	40	60	80
Loksnes platums	103	123	143

* Citi platumi ir iespējami pēc individuāla pieprasījuma

Kods	Apraksts
301	Atbalsta profils, UB (Paneļiem ar minerālvates un EPS pildījumu)

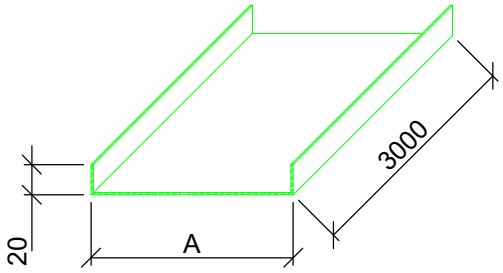

Metāla loksnes biezums 1,5; 2,0 mm
Pārklājums: Zinc Z275
Garums: 3,0 m

Paneļa biezums	50	80	100	120	150	175	200	240	300
A*	32	62	82	102	132	157	182	222	282
Loksnes platums	72	102	122	142	172	197	222	262	322

* Citi platumi iespējami pēc individuāla pasūtījuma

Kods	Apraksts
304	Atbalsta profils, UP (Paneļiem ar PUR un PIR pildījumu)

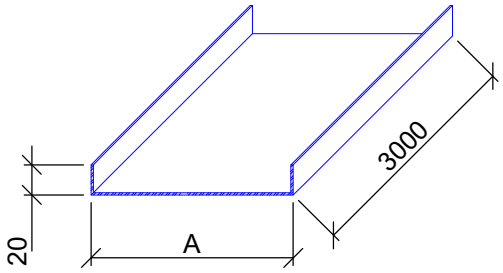

Metāla loksnes biezums 1,5 mm
Pārklājums: Zinc Z275
Garums: 3,0 m

Paneļa biezums	50	80	100	120	150	175	200	220
A*	32	62	81	101	129	154	178	198
Loksnes platums	72	102	121	141	169	194	218	238

* Citi platumi iespējami pēc individuāla pasūtījuma

Autortiesības SIA TENAX PNAEL. Atļauts lietot SIA TENAX PANEL ražoto materiālu montāžai
Projektētājs ir atbildīgs par izmaiņu veikšanu mezglu rasējumā!

"TENAX PANEL" SIA
Spodribas iela 1, Dobele, LV-3701, Latvija
Telefons:+371 63720957

Nosaukums:
TENAX W.
Stiprinājums pie betona pamata - Variants 4 (Profili)

Rasējuma numurs:	Izstrādājuma veids:	Mērogs:	Datums:
SP-403-4-lv	Siena	1:5	Janvāris 2023

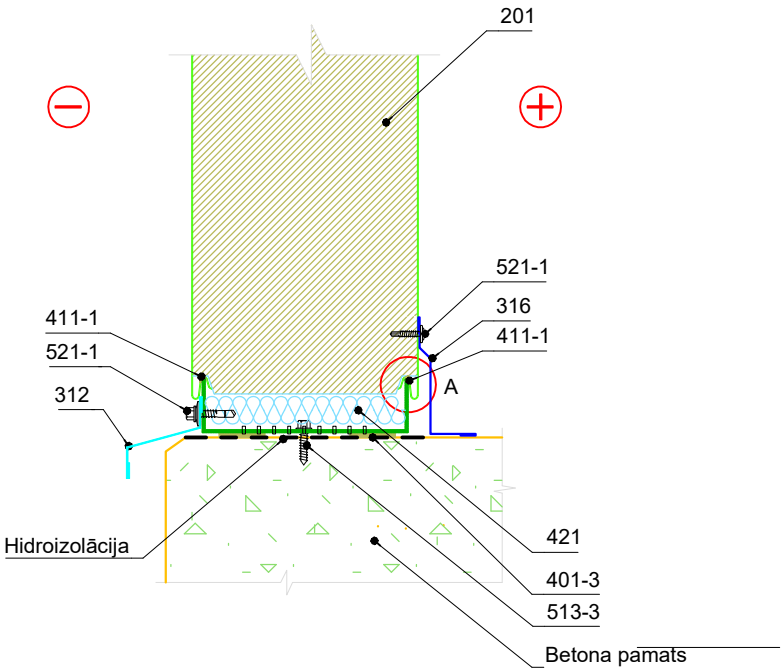

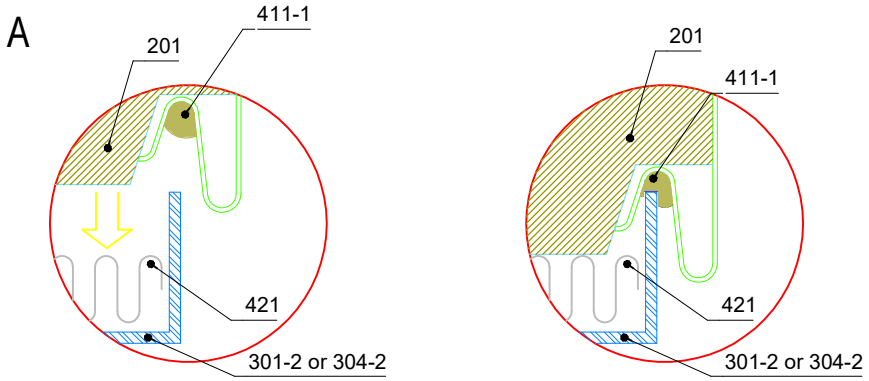

Kods	Apraksts
201	Sienas panelis TENAX W
301-3	Atbalsta profils, TUB (Paneļiem ar minerālvates un EPS pildījumu)
304-3	Atbalsta profils, TUP (Paneļiem ar PUR un PIR pildījumu)
312	Cokola lāsenis, PF
316	Kājlīste, KF
401-3	Briestošā blīvējošā lenta, pašlīmējoša no vienas puses, biezums t=3-6 mm
411-1	Hermētiķis (Neitrālais hermētiķis ārpusē un butila hermētiķis (balts) iekšpusē)
421	Minerālvate 30mm
513-3	Skrūves detaļu stiprināšanai pie betona konstrukcijām (c/c ≤500 mm)
521-1	Skrūves montāžas profilu stiprināšanai pie paneļiem, pašurbjošas (c/c ≤500 mm)

UB un UP profilu paredzēts montēt 10 ± 2 mm no kolonnas

Autortiesības SIA TENAX PNAEL. Atļauts lietot SIA TENAX PANEL ražoto materiālu montāžai
Projektētājs ir atbildīgs par izmaiņu veikšanu mezglu rasējumā!

"TENAX PANEL" SIA
Spodrības iela 1, Dobele, LV-3701, Latvia
Telefons.:+371 63720957

Nosaukums:
TENAX W.
Stiprinājums pie betona pamata - Variants 5

Rasējuma numurs:	Izstrādājuma veids:	Mērogs:	Datums:
SP-403-5-lv	Siena	1:5	Marts 2023

Kods	Apraksts
301-3	Atbalsta profils, T UB (MW un EPS paneļiem)

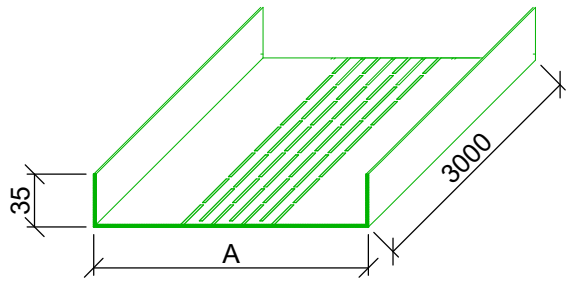

Metāla loksnes biezums 1,2 mm
Pārklājums: S350GD+Z275
Garums: 3,0 m

Paneļa biezums	80	100	120	150	175	200	220	240
A*	62	82	102	132	157	182	204	222
Loksnes platums	132	152	172	202	227	252	272	292

Kods	Apraksts
304-3	Atbalsta profils, T UP (PIR un PUR paneļiem)

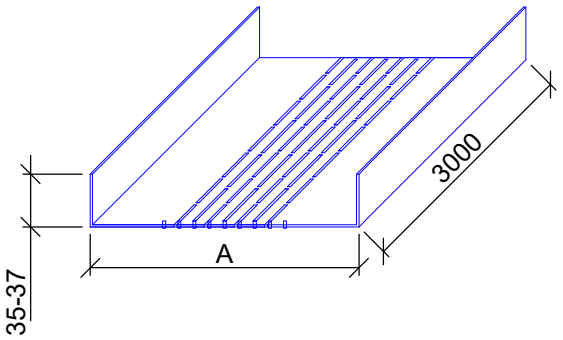

Metāla loksnes biezums 1,2 mm
Pārklājums: S350GD+Z275
Garums: 3,0 m

Paneļa biezums	80	100	120	150	175	200	220
A*	62	81	101	129	154	178	198
Loksnes platums	132	152	172	202	227	252	272

Kods	Apraksts
312	Cokola lāsenis, PF

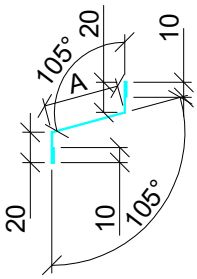

* Citi platumi ir iespējami pēc individuāla pieprasījuma

Metāla loksnes biezums 0,5; 0,6 mm
Pārklājums: tāds pats, kā paneļa pārklājums
Garums: 2,4 līdz 3,0 m

A*	50	80	100	120	150	200
Loksnes platums	110	140	160	180	210	260

Kods	Apraksts
316	Kājlīste, KF

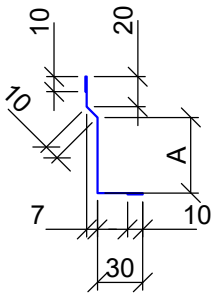

* Citi platumi ir iespējami pēc individuāla pieprasījuma

Metāla loksnes biezums 0,5; 0,6 mm
Pārklājums: tāds pats, kā paneļa pārklājums
Garums: 2,4 līdz 3,0 m

A*	50	60	80
Loksnes platums	132	142	162

Autortiesības SIA TENAX PNAEL. Atļauts lietot SIA TENAX PANEL ražoto materiālu montāžai
Projektētājs ir atbildīgs par izmaiņu veikšanu mezglu rasējumā!

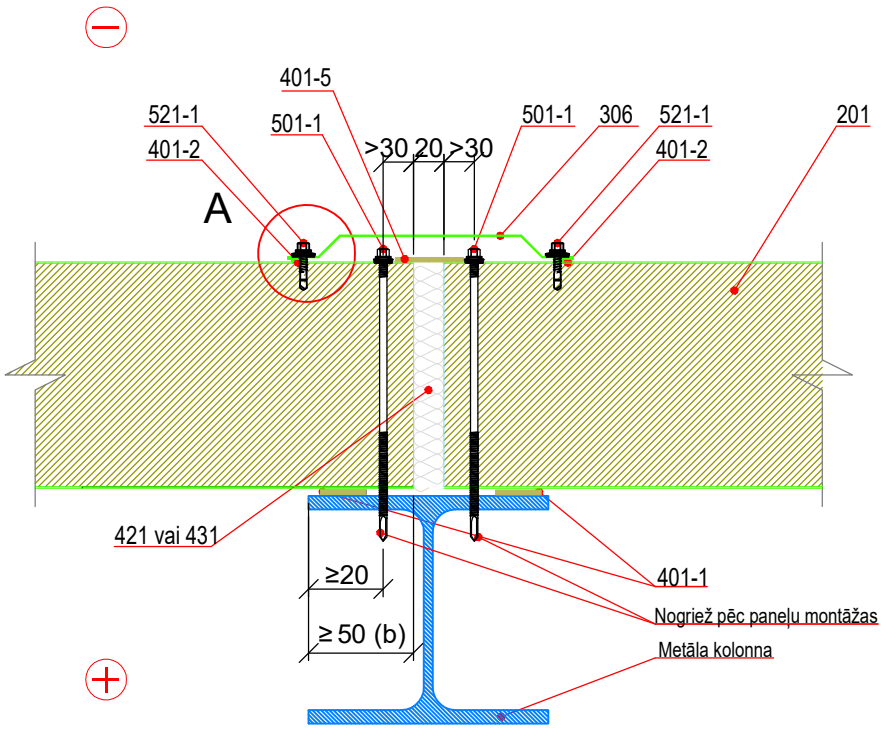

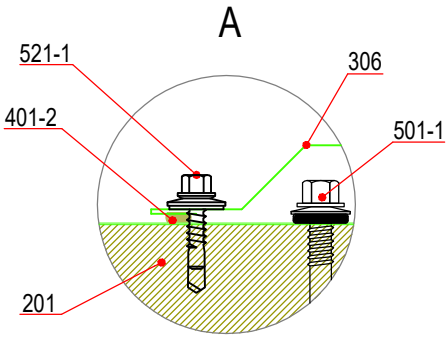

Kods	Apraksts
201	Sienas panelis TENAX W
306	Sadures šuves uzlika sienu paneļiem, AF
401-1	Blīvējošā lente, pašlīmējoša no vienas puses, biezums t=3 mm, platums b=30 mm
401-2	Blīvējošā lente, pašlīmējoša no vienas puses, biezums t=3 mm, platums b=9 mm
401-5	Akrila pašlīmējošā lenta, b=60mm
421	Minerālvate, loksnēs
431	Montāžas putas
501-1	Skrūves paneļu stiprināšanai, pašurbjošas, tērauda konstrukcijām ar biezumu līdz 12 mm (ar soli ≤500 mm)
521-1	Skrūves montāžas profilu stiprināšanai pie paneļiem, pašurbjošas (c/c ≤500 mm)

Metāla konstrukcijām ar sieniņas biezumu T>12mm jāveic priekšurbumi montāžai ar skrūvēm (501-1)
Dotais atbalsta laukums var atšķirties atkarībā no vēja slodzēm

"TENAX PANEL" SIA
Spodribas iela 1, Dobele, LV-3701, Latvija
Telefons:+371 63720957

Nosaukums:
TENAX W.
Stiprinājums pie tērauda konstrukcijas laidumā - Variants 1

Rasējuma numurs:	Izstrādājuma veids:	Mērogs:	Datums:
SP-412-1-lv	Siena	1:5	Janvāris 2023

Autortiesības SIA TENAX PNAEL. Atļauts lietot SIA TENAX PANEL ražoto materiālu montāžai
Projektētājs ir atbildīgs par izmaiņu veikšanu mezglu rasējumā!

Kods	Apraksts
306	Sadures šuves uzlika sienu paneļiem, AF

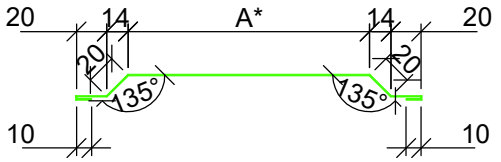

Metāla loksnes biezums 0,5; 0,6 mm
Pārklājums: tāds pats, kā paneļa pārklājums
Garums: 2,4 līdz 3,0 m

A*	80	120	160
Loksnes platums	180	220	260

* Citi platumi ir iespējami pēc individuāla pieprasījuma

Autortiesības SIA TENAX PNAEL. Atļauts lietot SIA TENAX PANEL ražoto materiālu montāžai
Projektētājs ir atbildīgs par izmaiņu veikšanu mezglu rasējumā!

"TENAX PANEL" SIA
Spodribas iela 1, Dobele, LV-3701, Latvija
Telefons:+371 63720957

Nosaukums:
TENAX W.
Stiprinājums pie tērauda konstrukcijas laidumā - Variants 1 (Profili)

Rasējuma numurs:	Izstrādājuma veids:	Mērogs:	Datums:
SP-412-1-lv	Sienas	1:5	Janvāris 2023

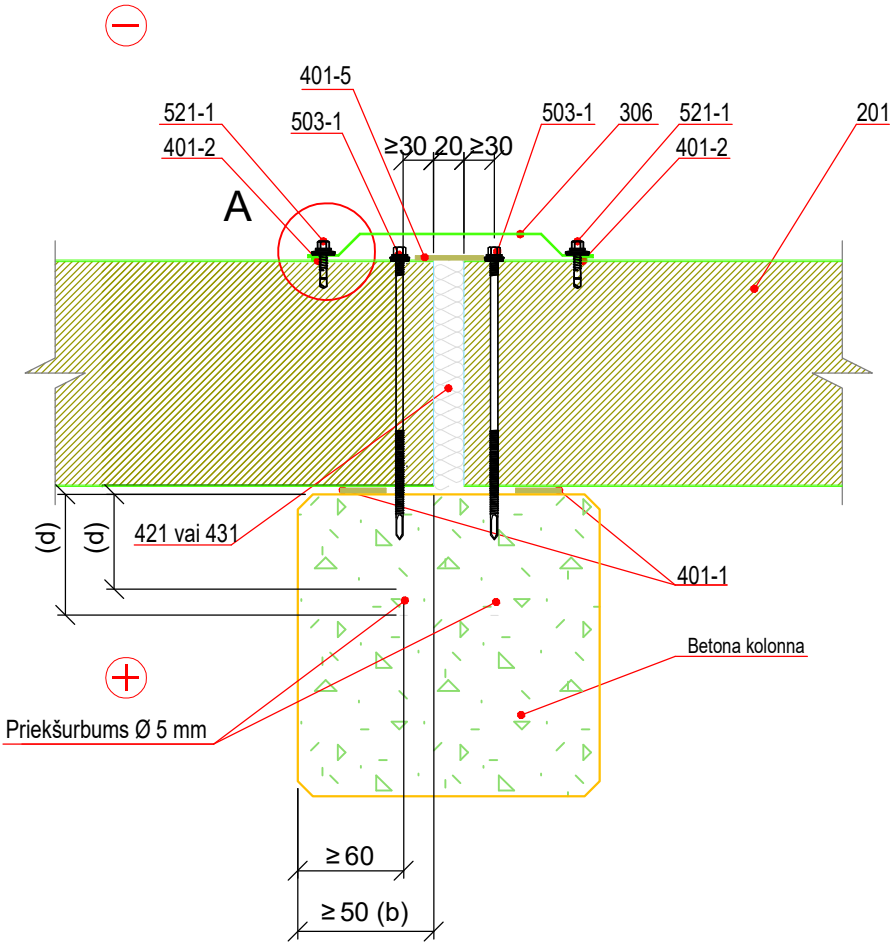

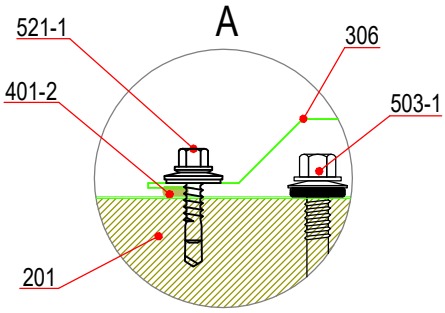

Kods	Apraksts
201	Sienas panelis TENAX W
306	Sadures šuves uzlika sienu paneļiem, AF
401-1	Blīvējošā lente, pašlīmējoša no vienas puses, biezums t=3 mm, platums b=30 mm
401-2	Blīvējošā lente, pašlīmējoša no vienas puses, biezums t=3 mm, platums b=9 mm
401-5	Akrila pašlīmējošā lenta, b=60mm
421	Minerālvate, loksnēs
431	Montāžas putas
503-1	Skrūves paneļu montāžai pie betona konstrukcijas (c/c ≤ 500 mm)
521-1	Skrūves montāžas profilu stiprināšanai pie paneļiem, pašurbjošas (c/c ≤500 mm)

Dotais atbalsta laukums var atšķirties atkarībā no vēja slodzēm
(d) skatīt stiprinājumu ražotāju instrukciju

"TENAX PANEL" SIA
Spodribas iela 1, Dobele, LV-3701, Latvija
Telefons:+371 63720957

Nosaukums:
TENAX W.
Stiprinājums pie betona konstrukcijas laidumā - Variants 1

Rasējuma numurs:	Izstrādājuma veids:	Mērogs:	Datums:
SP-413-1-lv	Siena	1:5	Janvāris 2023

Autortiesības SIA TENAX PNAEL. Atļauts lietot SIA TENAX PANEL ražoto materiālu montāžai
Projektētājs ir atbildīgs par izmaiņu veikšanu mezglu rasējumā!

Kods	Apraksts
306	Sadures šuves uzlika sienu paneļiem, AF

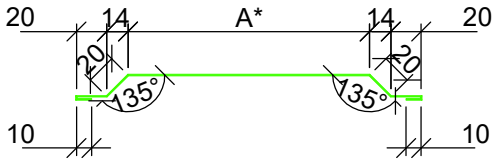

Metāla loksnes biezums 0,5; 0,6 mm
Pārklājums: tāds pats, kā paneļa pārklājums
Garums: 2,4 līdz 3,0 m

A*	80	120	160
Loksnes platums	180	220	260

* Citi platumi ir iespējami pēc individuāla pieprasījuma

Autortiesības SIA TENAX PNAEL. Atļauts lietot SIA TENAX PANEL ražoto materiālu montāžai
Projektētājs ir atbildīgs par izmaiņu veikšanu mezglu rasējumā!

"TENAX PANEL" SIA
Spodribas iela 1, Dobele, LV-3701, Latvija
Telefons:+371 63720957

Nosaukums:
STENAX W.
Stiprinājums pie betona konstrukcijas laidumā - Variants 1 (Profili).

Rasējuma numurs:	Izstrādājuma veids:	Mērogs:	Datums:
SP-413-1-lv	Siena	1:5	Janvāris 2023

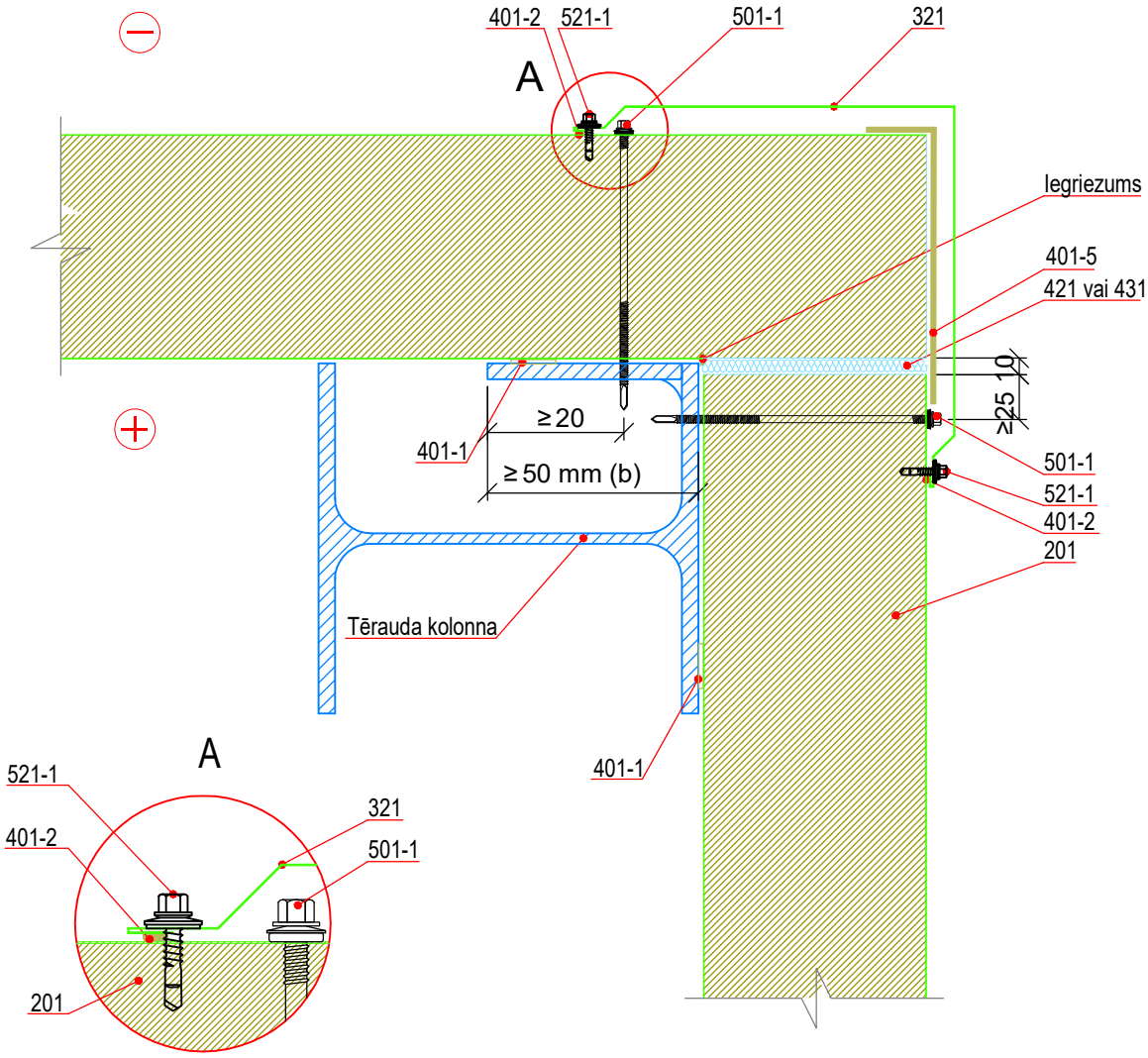

Kods	Apraksts
201	Sienas panelis TENAX W
321	Ārējā stūra uzlika, CF
401-1	Blīvējošā lente, pašlīmējoša no vienas puses, biezums t=3 mm, platums b=30 mm
401-2	Blīvējošā lente, pašlīmējoša no vienas puses, biezums t=3 mm, platums b=9 mm
401-5	Akrila vai butila pašlīmējošā lenta
421	Minerālvate, loksnēs
431	Montāžas putas
501-1	Skrūves paneļu stiprināšanai, pašurbjošas, tērauda konstrukcijām ar biezumu līdz 12 mm
521-1	Skrūves montāžas profilu stiprināšanai pie paneļiem, pašurbjošas (c/c ≤500 mm)

(a) Metāla konstrukcijām ar sieniņas biezumu T>12mm jāveic priekšurbumi montāžai ar skrūvēm (501)
(b) Dotais atbalsta laukums var atšķirties atkarībā no vēja slodzēm
(c)Termiskā tilta pārtraukšanai jāveic iegriezums attālumā no paneļa gala , kas vienāds ar paneļa biezumu

SIA "TENAX PANEL"
Spodrības iela 1, Dobele, LV-3701, Latvija
Tel.:+37163707051 Fakss: +37163724371

Nosaukums:
TENAX W.
Stiprinājums pie tērauda konstrukcijas ārējā stūrī - Variants 1

Rasējuma numurs:	Izstrādājuma veids:	Mērogs:	Datums::
SP-414-1-lv	Siena	1:5	Marts 2023

Autortiesības SIA TENAX PANEL. Atļauts lietot SIA TENAX PANEL ražoto materiālu montāžai
Projektētājs ir atbildīgs par izmaiņu veikšanu mezglu rasējumā!

Kods	Apraksts
321	Ārējā stūra uzlika, CF

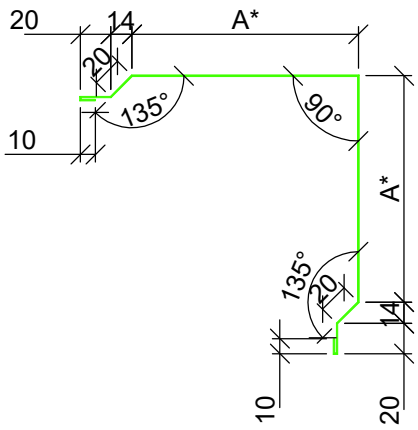

Metāla loksnes biezums 0,5; 0,6 mm
Pārklājums: tāds pats, kā paneļa pārklājums
Garums: 2,4 līdz 3,0 m

Paneļa biezums	50	80	100	120	150	175	200	240	300
A*	120	150	170	190	220	245	270	310	370
Loksnes platums	340	400	440	480	540	590	640	720	840

* Citi platumi ir iespējami pēc individuāla pieprasījuma

Autortiesības SIA TENAX PANEL. Atļauts lietot SIA TENAX PANEL ražoto materiālu montāžai
Projektētājs ir atbildīgs par izmaiņu veikšanu mezglu rasējumā!

SIA "TENAX PANEL"
Spodrības iela 1, Dobele, LV-3701, Latvija
Tel.:+37163707051 Fakss: +37163724371

Nosaukums:
TENAX W.
Stiprinājums pie tērauda konstrukcijas ārējā stūrī - Variants 1 (Profili).

Rasējuma numurs:	Izstrādājuma veids:	Mērogs:	Datums::
SP-414-1-lv	Siena	1:5	Marts 2023

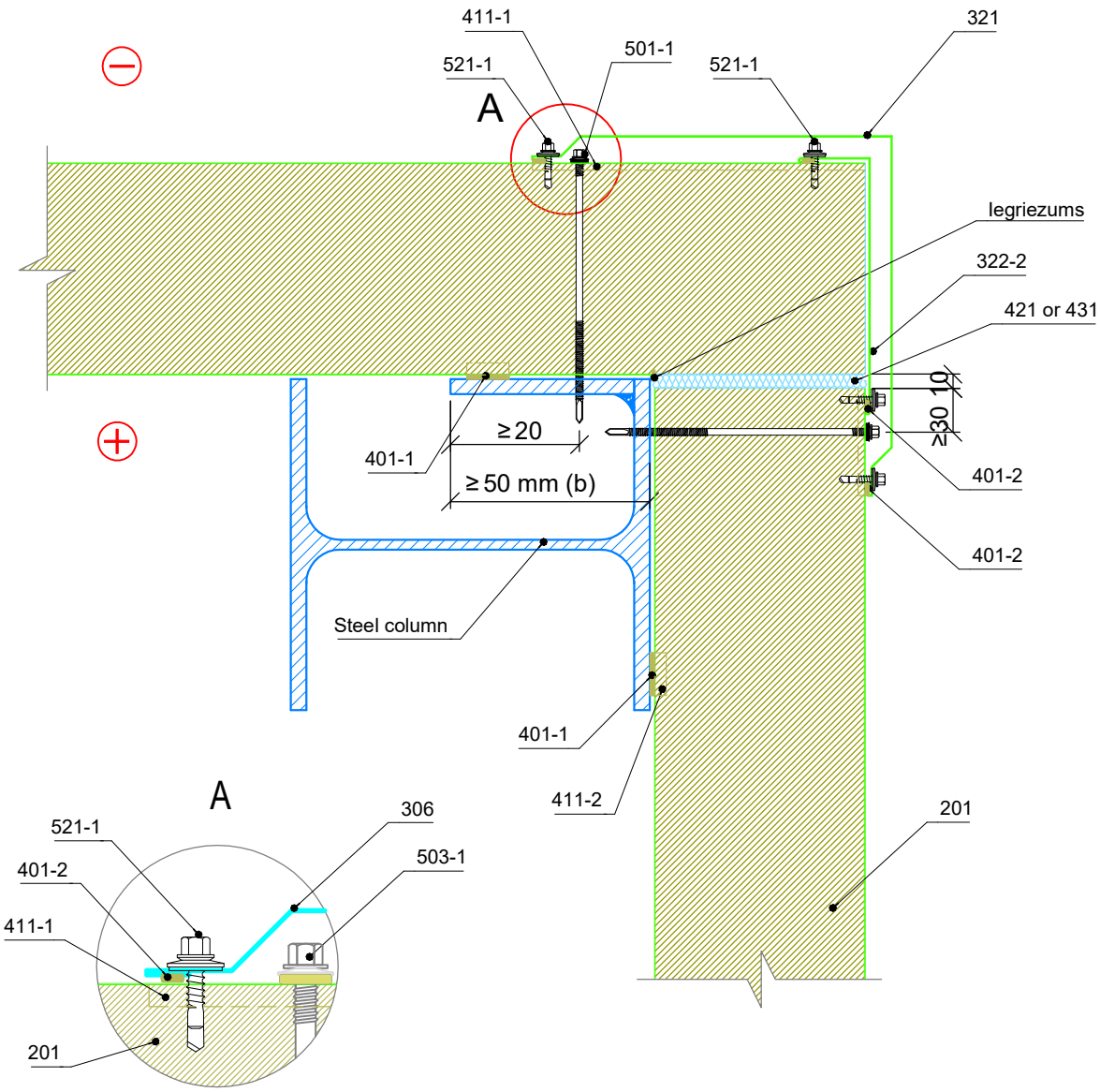

Kods	Apraksts
201	Sienas panelis TENAX W
321	Ārējā stūra uzlika, CF
321-2	Ārējā stūra uzlika, CF2 (Ieteicams paneļiem ar biezumu >/= 150 mm)
322-2	Ārējā stūra uzlika, DF2
401-1	Blīvējošā lente, pašlīmējoša no vienas puses, biezums t=3 mm, platums b=30 mm
401-2	Blīvējošā lente, pašlīmējoša no vienas puses, biezums t=3 mm, platums b=9 mm
411-1	Neitrāls hermētiķis, caurspīdīgs
411-2	Butila hermētiķis, balts
421	Minerālvate, loksnēs
431	Montāžas putas
501-1	Skrūves paneļu stiprināšanai, pašurbjošas, tērauda konstrukcijām ar biezumu līdz 12 mm
521-1	Skrūves montāžas profilu stiprināšanai pie paneļiem, pašurbjošas (c/c ≤ 500 mm)

(a) Metāla konstrukcijām ar sieniņas biezumu T>12mm jāveic priekšurbumi montāžai ar skrūvēm (501)
(b) Dotais atbalsta laukums var atšķirties atkarībā no vēja slodzēm
(c)Termiskā tilta pārtraukšanai jāveic iegriezums attālumā no paneļa gala , kas vienāds ar paneļa biezumu

Autortiesības SIA TENAX PANEL. Atļauts lietot SIA TENAX PANEL ražoto materiālu montāžai
Projektētājs ir atbildīgs par izmaiņu veikšanu mezglu rasējumā!

SIA "TENAX PANEL"
Spodrības iela 1, Dobele, LV-3701, Latvija
Tel.:+37163707051 Fakss: +37163724371

Nosaukums:
TENAX W.
Stiprinājums pie tērauda konstrukcijas ārējā stūrī - Variants 2.

Rasējuma numurs:	Izstrādājuma veids:	Mērogs:	Datums:
SP-414-2	Siena	1:5	Marts 2023

Code	Description
321	External corner flashing, CF

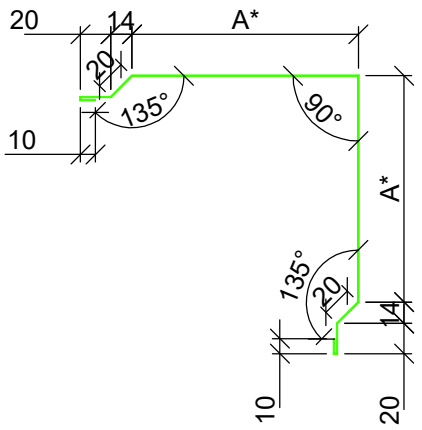

Steel sheet thickness 0,5; 0,6 mm
Coating: the same as panel coating
Length: 2,4 to 3,0 m or 3,0 m

Panel thickness	50	80	100	120	150	175	200	240	300
A*	120	150	170	190	220	245	270	310	370
Steel sheet width	340	400	440	480	540	590	640	720	840

* Other widths possible by individual request

Code	Description
321-2	External corner flashing, CF2

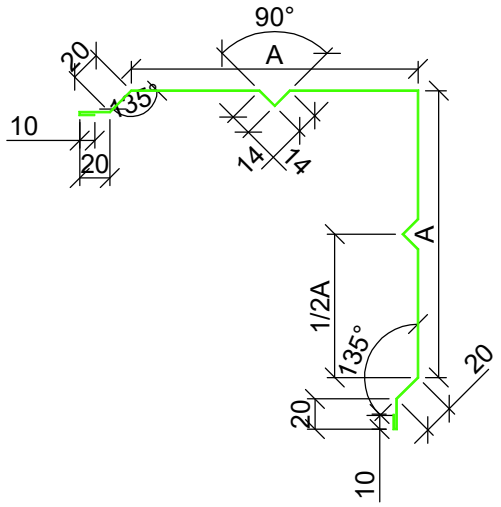

Steel sheet thickness 0,5; 0,6 mm
Coating: the same as panel coating
Length: 2,4 to 3,0 m or 3,0 m

Panel thickness	150	175	200	240	300
A*	220	245	270	310	370
Steel sheet width	556	606	656	736	856

* Other widths possible by individual request

Code	Description
322-2	DF2, Corner flashing

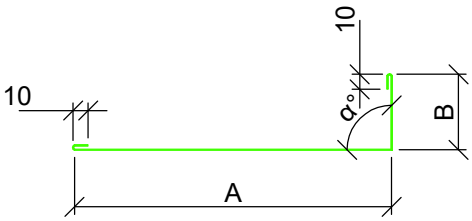

Steel sheet thickness 0,5; 0,6 mm
Coating: Could be different coating as panels
Length: 2,4 to 3,0 m or 3,0 m

A
B
α°
Steel sheet width

Autortiesības SIA TENAX PANEL. Atļauts lietot SIA TENAX PANEL ražoto materiālu montāžai
Projektētājs ir atbildīgs par izmaiņu veikšanu mezglu rasējumā!

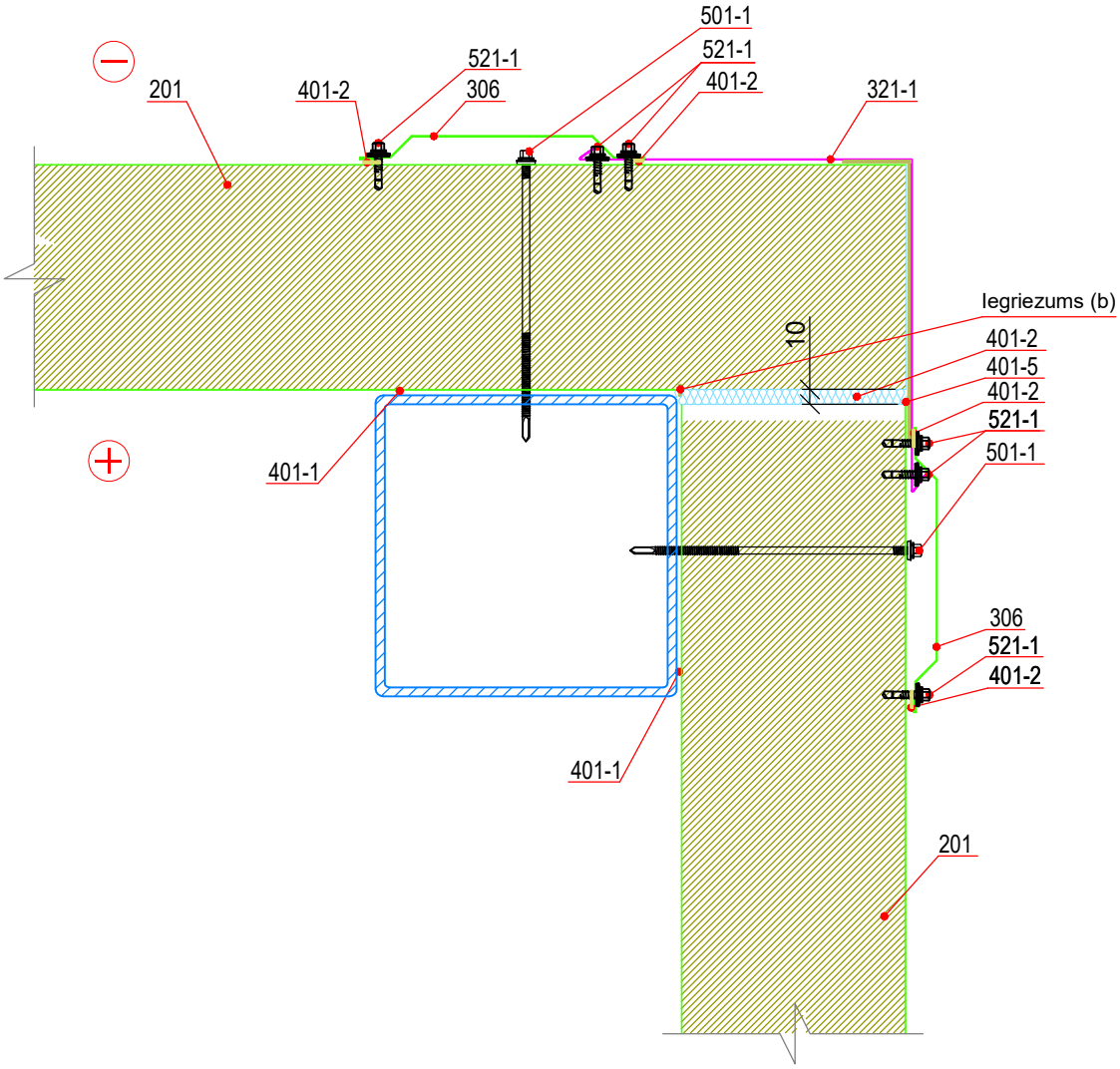

Kods	Apraksts
201	Sienas TENAX W (thickness 50 mm to 300 mm)
306	Sadures šuves uzlika sienu paneļiem, AF
321-1	Ārējā stūra uzlika, ECF
401-1	Blīvējošā lente, pašlīmējoša no vienas puses, biezums t=3 mm, platums b=30 mm
401-2	Blīvējošā lente, pašlīmējoša no vienas puses, biezums t=3 mm, platums b=9 mm
401-5	Akrila vai butila pašlīmējošā lenta
421	Minerālvate, loksnēs
501-1	Skrūves paneļu stiprināšanai, pašurbjošas, tērauda konstrukcijām ar biezumu līdz 12 mm
521-1	Skrūves montāžas profilu stiprināšanai pie paneļiem, pašurbjošas (c/c ≤ 500 mm)

(a) Metāla konstrukcijām ar sieniņas biezumu T>12mm jāveic priekšurbumi montāžai ar skrūvēm (501)
(b) Termiskā tilta pārtraukšanai jāveic iegriezums attālumā no paneļa gala , kas vienāds ar paneļa biezumu

Autortiesības SIA TENAX PANEL. Atļauts lietot SIA TENAX PANEL ražoto materiālu montāžai
Projektētājs ir atbildīgs par izmaiņu veikšanu mezglu rasējumā!

SIA "TENAX PANEL"
Spodrības iela 1, Dobele, LV-3701, Latvija
Tel.:+37163707051 Fakss: +37163724371

Nosaukums:
TENAX W.
Stiprinājums pie tērauda konstrukcijas ārējā stūrī - Variants 3

Rasējuma numurs:	Izstrādājuma veids:	Mērogs:	Datums::
SP-414-3-lv	Siena	1:5	Marts 2023

Kods	Apraksts
306	Sadures šuves uzlika sienu paneļiem, AF

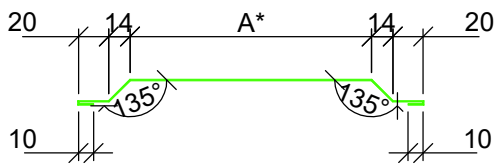

Metāla loksnes biezums 0,5; 0,6 mm
Pārklājums: tāds pats, kā paneļa pārklājums
Garums: 2,4 līdz 3,0 m

A*	80	120	160
Metal sheet width	180	220	260

* Citi platumi iespējami pēc individuāla pasūtījuma

Kods	Apraksts
321-1	Ārējā stūra uzlika, ECF

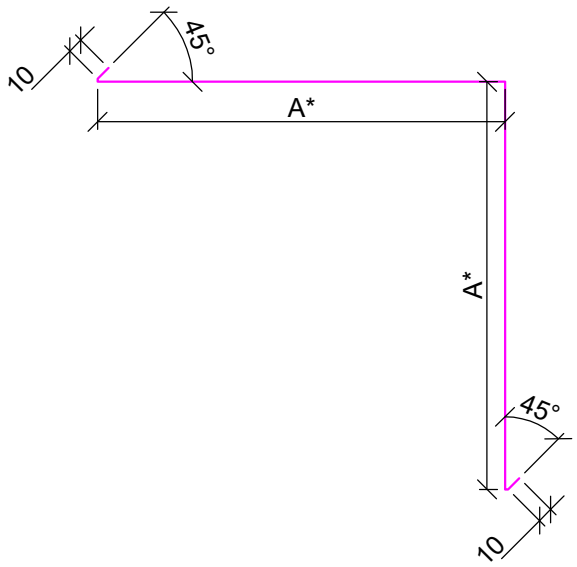

Metāla loksnes biezums 0,5; 0,6 mm
Pārklājums: tāds pats, kā paneļa pārklājums
Garums: 2,4 līdz 3,0 m

Paneļa biezums	150	175	200	240	300
A*	170	195	220	260	320
Metal sheet width	465	515	565	645	765

* Citi platumi iespējami pēc individuāla pasūtījuma

Autortiesības SIA TENAX PANEL. Atļauts lietot SIA TENAX PANEL ražoto materiālu montāžai
Projektētājs ir atbildīgs par izmaiņu veikšanu mezglu rasējumā!

SIA "TENAX PANEL"
Spodrības iela 1, Dobele, LV-3701, Latvija
Tel.:+37163707051 Fakss: +37163724371

Nosaukums:
TENAX W.
Stiprinājums pie tērauda konstrukcijas ārējā stūrī - Variants 3
(Profili)

Rasējuma numurs:	Izstrādājuma veids:	Mērogs:	Datums::
SP-414-3-lv	Siena	1:5	Marts 2023

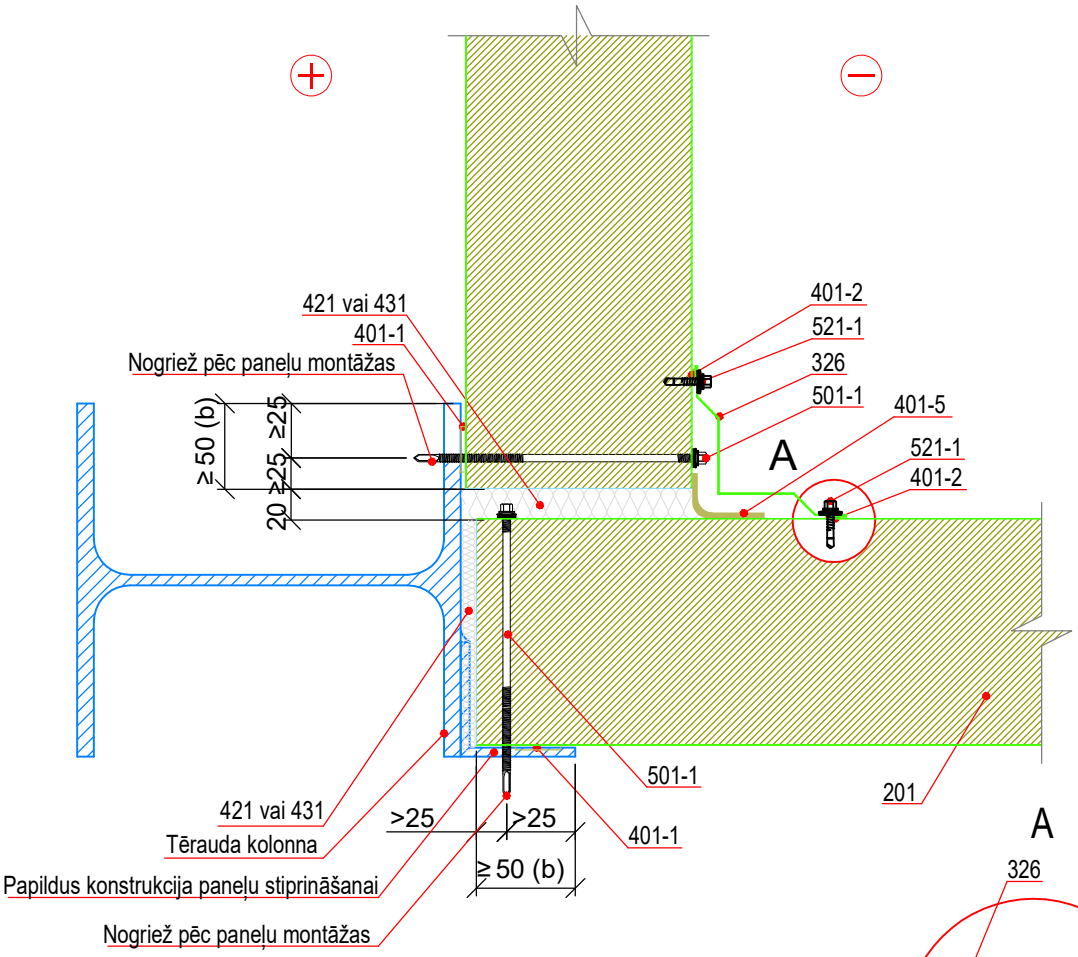

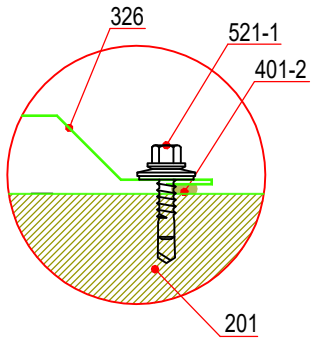

Kods	Apraksts
201	Sienas panelis TENAX W
326	Iekšējā stūra uzlika, IF
401-1	Blīvējošā lente, pašlīmējoša no vienas puses, biezums t=3 mm, platums b=30 mm
401-2	Blīvējošā lente, pašlīmējoša no vienas puses, biezums t=3 mm, platums b=9 mm
401-5	Akrila vai butila pašlīmējošā lenta
421	Minerālvate, loksnēs
431	Montāžas putas
501-1	Skrūves paneļu stiprināšanai, pašurbjošas, tērauda konstrukcijām ar biezumu līdz 12 mm
521-1	Skrūves montāžas profilu stiprināšanai pie paneļiem, pašurbjošas (c/c ≤500 mm)

(a) Metāla konstrukcijām ar sieniņas biezumu T>12mm jāveic priekšurbumi montāžai ar skrūvēm (501)
(b) Dotais atbalsta laukums var atšķirties atkarībā no vēja slodzēm
(c)Termiskā tilta pārtraukšanai jāveic iegriezums attālumā no paneļa gala , kas vienāds ar paneļa biezumu

Autortiesības SIA TENAX PANEL. Atļauts lietot SIA TENAX PANEL ražoto materiālu montāžai
Projektētājs ir atbildīgs par izmaiņu veikšanu mezgla rasējumā!

SIA "TENAX PANEL"
Spodrības iela 1, Dobele, LV-3701, Latvija
Tel.:+37163707051 Fakss: +37163724371

Nosaukums:
TENAX W.
Stiprinājums pie tērauda konstrukcijas iekšējā stūrī.

Rasējuma numurs:	Izstrādājuma veids:	Mērogs:	Datums::
SP-417-1-lv	Siena	1:5	Marts 2023

Kods	Apraksts
326	Iekšējā stūra uzlika, IF

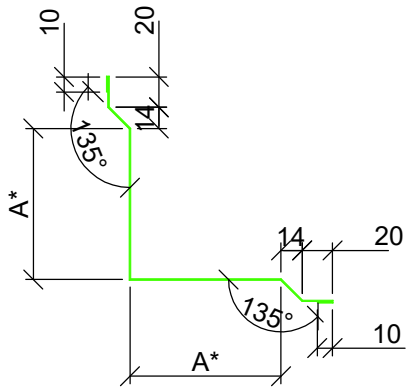

Metāla loksnes biezums 0,5; 0,6 mm
Pārklājums: tāds pats, kā paneļa pārklājums
Garums: 2,4 līdz 3,0 m

A*	50	100	150
Loksnes platums	200	300	400

* Citi platumi ir iespējami pēc individuāla pieprasījuma

Autortiesības SIA TENAX PANEL. Atļauts lietot SIA TENAX PANEL ražoto materiālu montāžai
Projektētājs ir atbildīgs par izmaiņu veikšanu mezglu rasējumā!

SIA "TENAX PANEL"
Spodrības iela 1, Dobele, LV-3701, Latvija
Tel.:+37163707051 Fakss: +37163724371

Nosaukums:
TENAX W.
Stiprinājums pie tērauda konstrukcijas iekšējā stūrī (Profili).

Rasējuma numurs:	Izstrādājuma veids:	Mērogs:	Datums::
SP-417-1-lv	Siena	1:5	Marts 2023

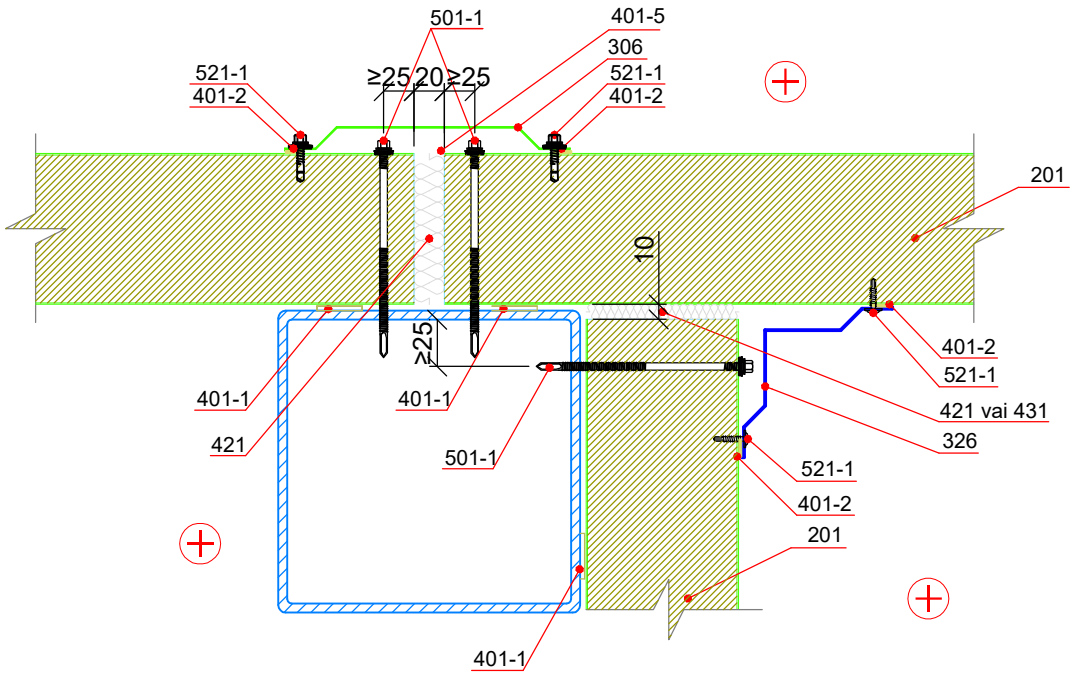

Kods	Apraksts
201	Sienas TENAX W (thickness 50 mm to 300 mm)
306	Sadures šuves uzlika sienu paneļiem, AF
326	Iekšējā stūra uzlika, IF
401-1	Blīvējošā lente, pašlīmējoša no vienas puses, biezums t=3 mm, platums b=30 mm
401-2	Blīvējošā lente, pašlīmējoša no vienas puses, biezums t=3 mm, platums b=9 mm
401-5	Akrila vai butila pašlīmējošā lenta
421	Minerālvate, sloksnēs
431	Montāžas putas
501-1	Skrūves paneļu stiprināšanai, pašurbjošas, tērauda konstrukcijām ar biezumu līdz 12 mm
521-1	Skrūves montāžas profilu stiprināšanai pie paneļiem, pašurbjošas (c/c ≤ 500 mm)
531-1	Kniedes montāžas profilu stiprināšanai pie paneļiem, krāsotas (c/c ≤ 300 mm)

SIA "TENAX PANEL"
Spodrības iela 1, Dobele, LV-3701, Latvija
Tel.:+37163707051 Fakss: +37163724371

Nosaukums:
TENAX W.
Horizontāla šuve starp paneļiem, iekšsienas pieslēgums.

Rasējuma numurs:	Izstrādājuma veids:	Mērogs:	Datums::
SP-418-1-lv	Siena	1:5	Marts 2023

Autortiesības SIA TENAX PANEL. Atļauts lietot SIA TENAX PANEL ražoto materiālu montāžai
Projektētājs ir atbildīgs par izmaiņu veikšanu mezglu rasējumā!

Kods	Apraksts
306	Sadures šuves uzlika sienu paneļiem, AF

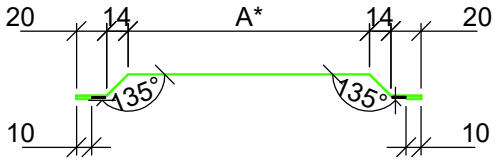

Metāla loksnes biezums 0,5; 0,6 mm
Pārklājums: tāds pats, kā paneļa pārklājums
Garums: 2,4 līdz 3,0 m

A*	80	120	160
Loksnes platums	180	220	260

* Citi platumi iespējami pēc individuāla pasūtījuma

Kods	Apraksts
326	Iekšējā stūra uzlika, IF

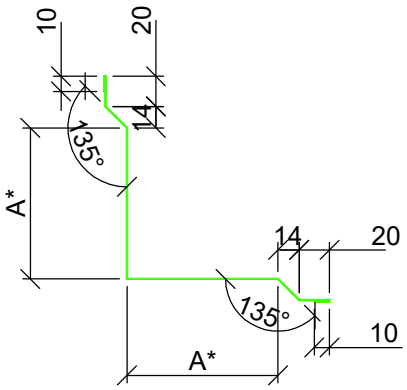

Metāla loksnes biezums 0,5; 0,6 mm
Pārklājums: tāds pats, kā paneļa pārklājums
Garums: 2,4 līdz 3,0 m

A*	50	100	150
Loksnes platums	200	300	400

* Citi platumi iespējami pēc individuāla pasūtījuma

Autortiesības SIA TENAX PANEL. Atļauts lietot SIA TENAX PANEL ražoto materiālu montāžai
Projektētājs ir atbildīgs par izmaiņu veikšanu mezglu rasējumā!

SIA "TENAX PANEL"
Spodrības iela 1, Dobele, LV-3701, Latvija
Tel.:+37163707051 Fakss: +37163724371

Nosaukums:
TENAX W.
Horizontāla šuve starp paneļiem, iekšsienas pieslēgums.
(Profili)

Rasējuma numurs:	Izstrādājuma veids:	Mērogs:	Datums::
SP-418-1-lv	Siena	1:5	Marts 2023

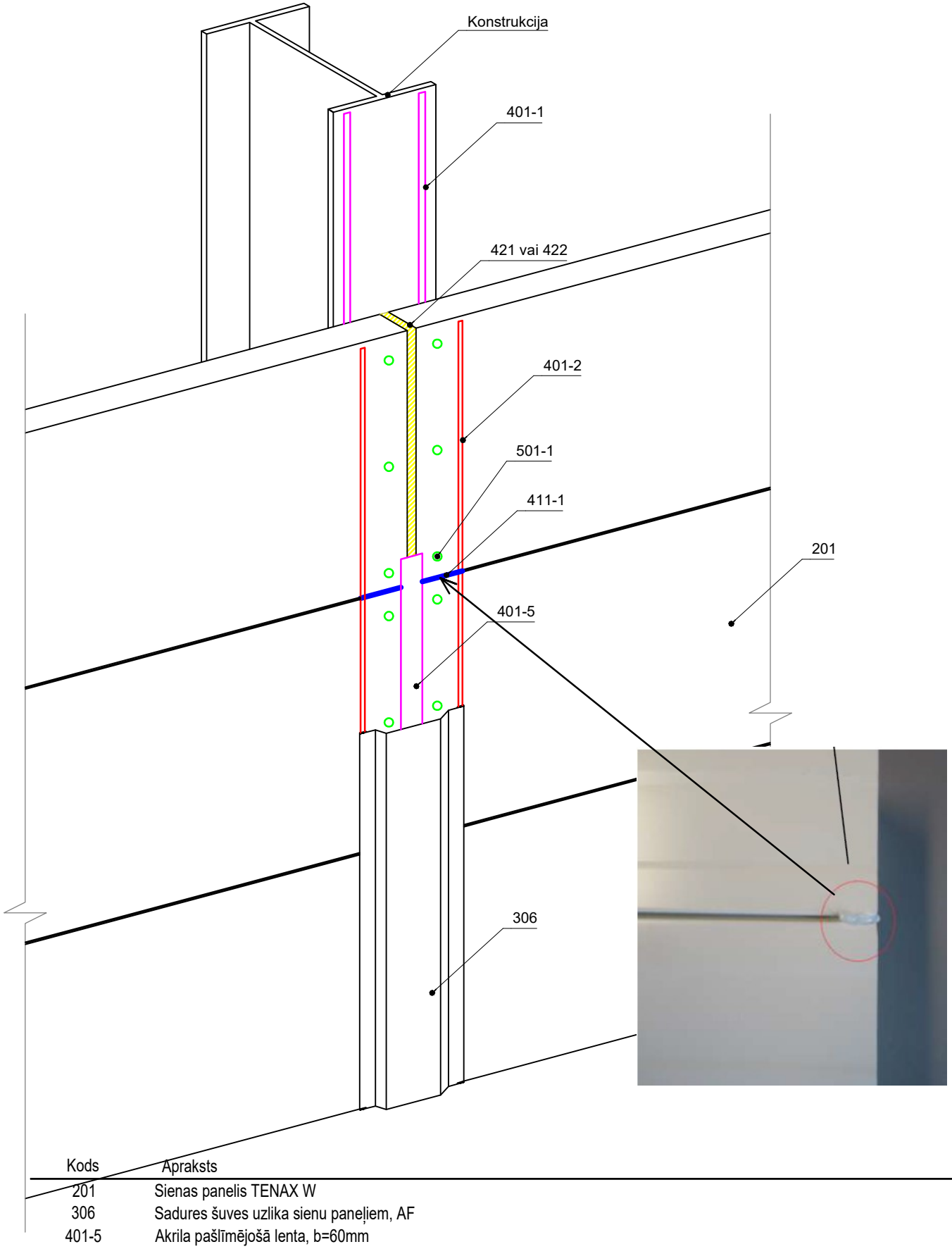

Kods	Apraksts
201	Sienas panelis TENAX W
306	Sadures šuves uzlika sienu paneļiem, AF
401-5	Akrila pašlīmējošā lenta, b=60mm
401-1	Blīvējošā lente, pašlīmējoša no vienas puses, biezums t=3 mm, platums b=30 mm
401-2	Blīvējošā lente, pašlīmējoša no vienas puses, biezums t=3 mm, platums b=9 mm
411-1	Neitrāls hermētiķis, caurspīdīgs
421	Minerālvate, loksnēs
431	Montāžas putas
501-1	Skrūves paneļu stiprināšanai (ar soli ≤500 mm)

"TENAX PANEL" SIA
Spodribas iela 1, Dobele, LV-3701, Latvija
Telefons:+371 63720957

Nosaukums: TENAW W blīvēšanas un stiprināšanas shēma

Rasējuma numurs:	Izstrādājuma veids:	Mērogs:	Datums:
SP-420-1-lv	Siena	1:5	Februāris 2023

Autortiesības SIA TENAX PNAEL. Atļauts lietot SIA TENAX PANEL ražoto materiālu montāžai
Projektētājs ir atbildīgs par izmaiņu veikšanu mezglu rasējumā!

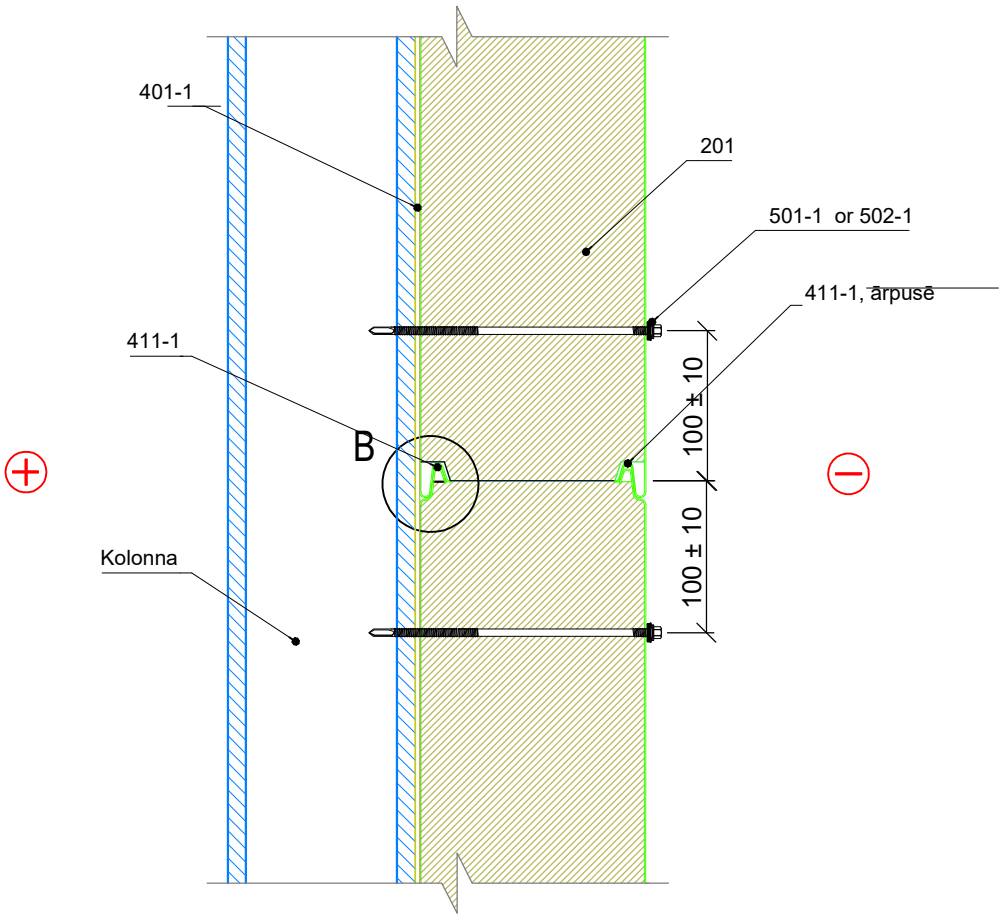

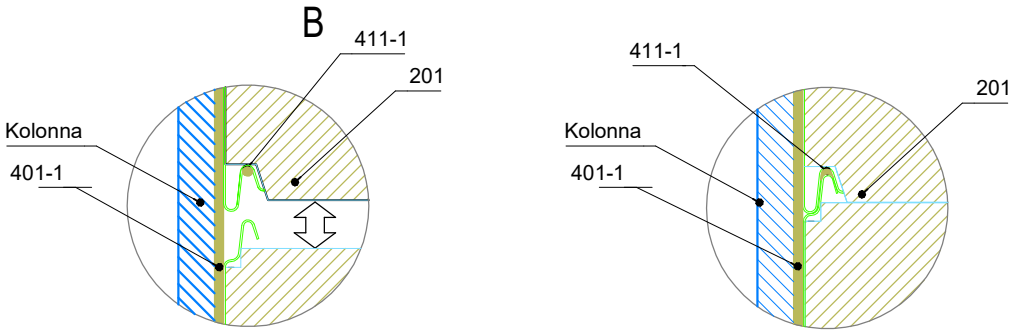

* Paneļiem pie vertikālas montāžas vienmēr izmantot savienojuma šuves ārējo blīvējumu
* Paneļiem pie horizontālas montāžas rekomendējam izmantot savienojuma šuves ārējo blīvējumu, ja vēja spiediens uz fasādi pārsniedz 0,6 kN/m2

Kods	Apraksts
201	Sienas panelis TENAX W (50 līdz 250 mm) ar EPS vai MW pildījumu
401-1	Blīvējošā lente, pašlīmējoša no vienas puses, biezums t=3 mm, platums b=30 mm
411-1	Butila hermētiķis, iekšpusē (balts)
411-1	Neitrāls hermētiķis, ārpusē (caurspīdīgs)
501-1	Skrūves paneļu stiprināšanai, pašurbjošas, tērauda konstrukcijām ar biezumu līdz 12 mm (ar soli ≤ 500 mm)
502-1	Skrūves paneļu stiprināšanai, koka/betona konstrukcijām (c/c ≤ 500 mm)

Autortiesības SIA TENAX PNAEL. Atļauts lietot SIA TENAX PANEL ražoto materiālu montāžai
Projektētājs ir atbildīgs par izmaiņu veikšanu mezglu rasējumā!

"TENAX PANEL" SIA
Spodribas iela 1, Dobele, LV-3701, Latvija
Telefons:+371 63720957

Nosaukums:
TENAX W (50 līdz 250 mm) ar EPS vai MW pildījumu.
Šuve starp paneļiem - Variants 1. Gluds malu savienojums.

Rasējuma numurs:	Izstrādājuma veids:	Mērogs:	Datums:
SP-421-1-lv	Siena	1:5	Janvāris 2023

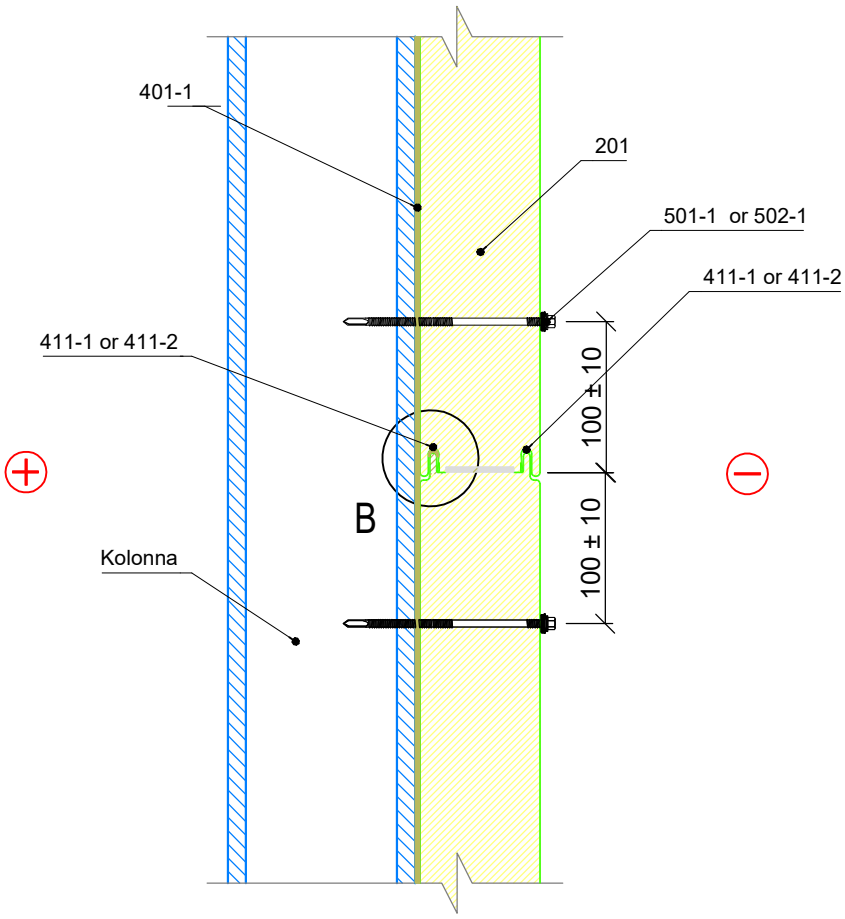

B

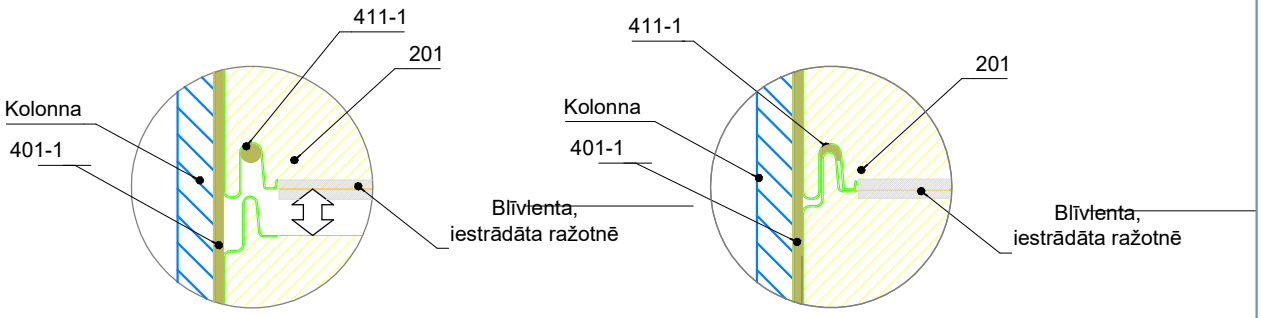

* Paneļiem pie vertikālas montāžas vienmēr izmantot savienojuma šuves ārējo blīvējumu
* Paneļiem pie horizontālas montāžas rekomendējam izmantot savienojuma šuves ārējo blīvējumu, ja vēja spiediens uz fasādi pārsniedz 0,6 kN/m2

Kods	Apraksts
201	Sienas panelis TENAX W (50 līdz 80 mm) ar PUR vai PIR pildījumu
401-1	Blīvējošā lente, pašlīmējoša no vienas puses, biezums t=3 mm, platums b=30 mm
411-1	Butila hermētiķis, iekšpusē (balts)
411-1	Neitrāls hermētiķis, ārpusē (caurspīdīgs)
411-2	EPDM blīvgumijas, iekšpusē (iestrādātas ražotnē)
411-2	EPDM blīvgumijas, ārpusē (iestrādātas ražotnē), tikai 80 mm panelim
501-1	Skrūves paneļu stiprināšanai, pašurbjošas, tērauda konstrukcijām ar biezumu līdz 12 mm (ar soli ≤ 500 mm)
502-1	Skrūves paneļu stiprināšanai, koka/betona konstrukcijām (c/c ≤ 500 mm)

Autortiesības SIA TENAX PNAEL. Atļauts lietot SIA TENAX PANEL ražoto materiālu montāžai
Projektētājs ir atbildīgs par izmaiņu veikšanu mezglu rasējumā!

"TENAX PANEL" SIA
Spodribas iela 1, Dobele, LV-3701, Latvija
Telefons:+371 63720957

Nosaukums:
TENAX W (50 līdz 80 mm) ar PUR vai PIR pildījumu.
Šuve starp paneļiem - Variants 2. Ar gludu savienojumu.

Rasējuma numurs:	Izstrādājuma veids:	Mērogs:	Datums:
SP-421-2-lv	Siena	1:5	Septembris 2023

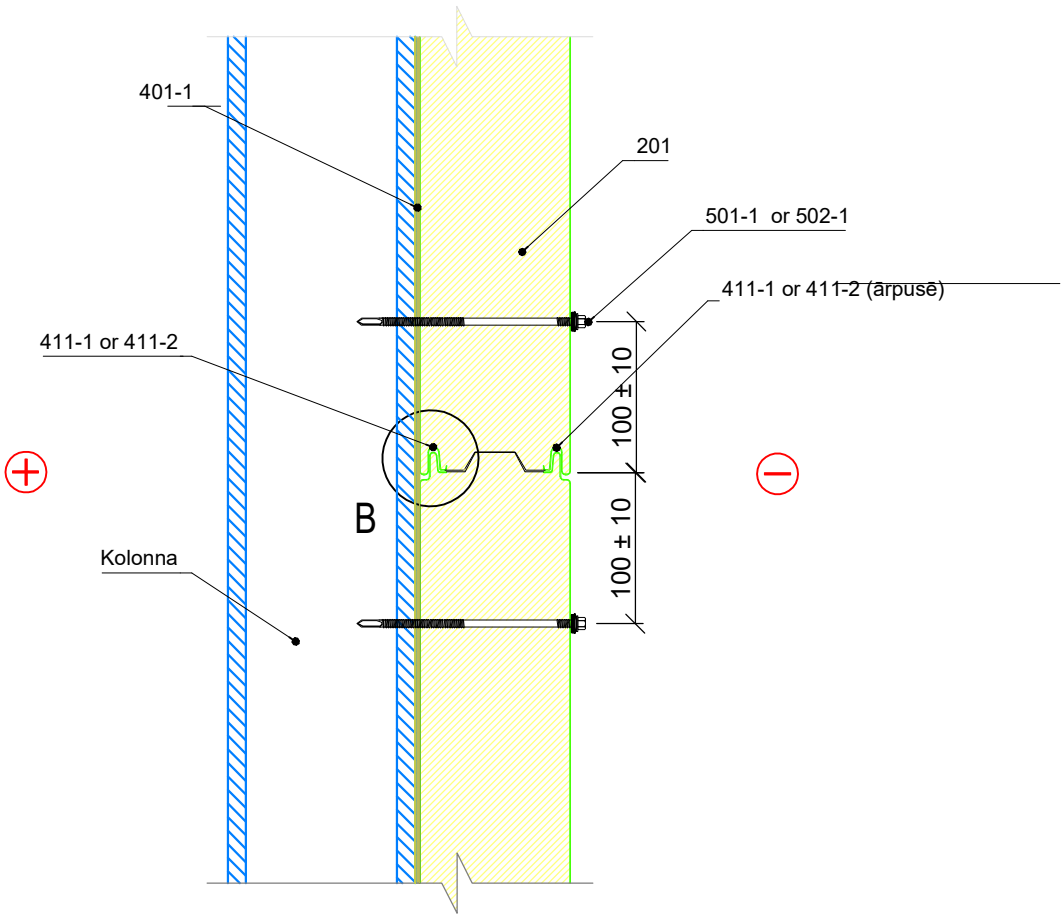

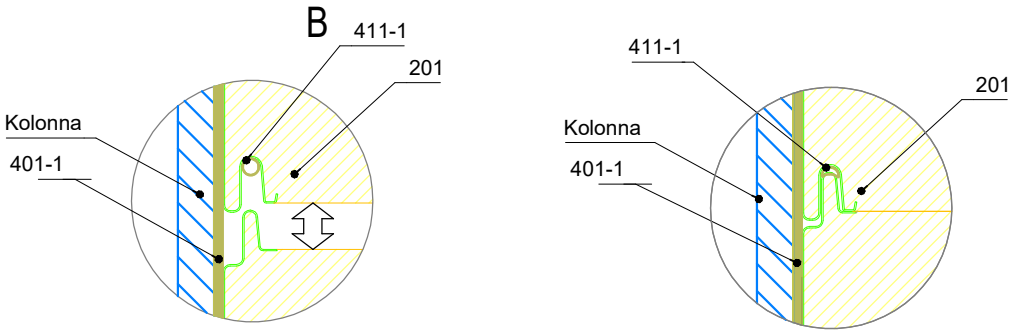

* Paneļiem pie vertikālas montāžas vienmēr izmantot savienojuma šuves ārējo blīvējumu
* Paneļiem pie horizontālas montāžas rekomendējam izmantot savienojuma šuves ārējo blīvējumu, ja vēja spiediens uz fasādi pārsniedz 0,6 kN/m2

Kods	Apraksts
201	Sienas panelis TENAX W (100 mm) ar PUR vai PIR pildījumu
401-1	Blīvējošā lente, pašlīmējoša no vienas puses, biezums t=3 mm, platums b=30 mm
411-1	Butila hermētiķis, iekšpusē (balts)
411-1	Neitrāls hermētiķis, ārpusē (caurspīdīgs)
411-2	EPDM blīvgumijas, iekšpusē (iestrādātas ražotnē)
411-2	EPDM blīvgumijas, ārpusē (iestrādātas ražotnē)
501-1	Skrūves paneļu stiprināšanai, pašurbjošas, tērauda konstrukcijām ar biezumu līdz 12 mm (ar soli ≤ 500 mm)
502-1	Skrūves paneļu stiprināšanai, koka/betona konstrukcijām (c/c ≤ 500 mm)

Autortiesības SIA TENAX PNAEL. Atļauts lietot SIA TENAX PANEL ražoto materiālu montāžai
Projektētājs ir atbildīgs par izmaiņu veikšanu mezglu rasējumā!

"TENAX PANEL" SIA
Spodribas iela 1, Dobele, LV-3701, Latvija
Telefons:+371 63720957

Nosaukums:
TENAX W (100 mm) ar PUR vai PIR pildījumu.
Šuve starp paneļiem - Variants 3. Ar spundes savienojumu.

Rasējuma numurs:	Izstrādājuma veids:	Mērogs:	Datums:
SP-421-3-lv	Siena	1:5	Janvāris 2023

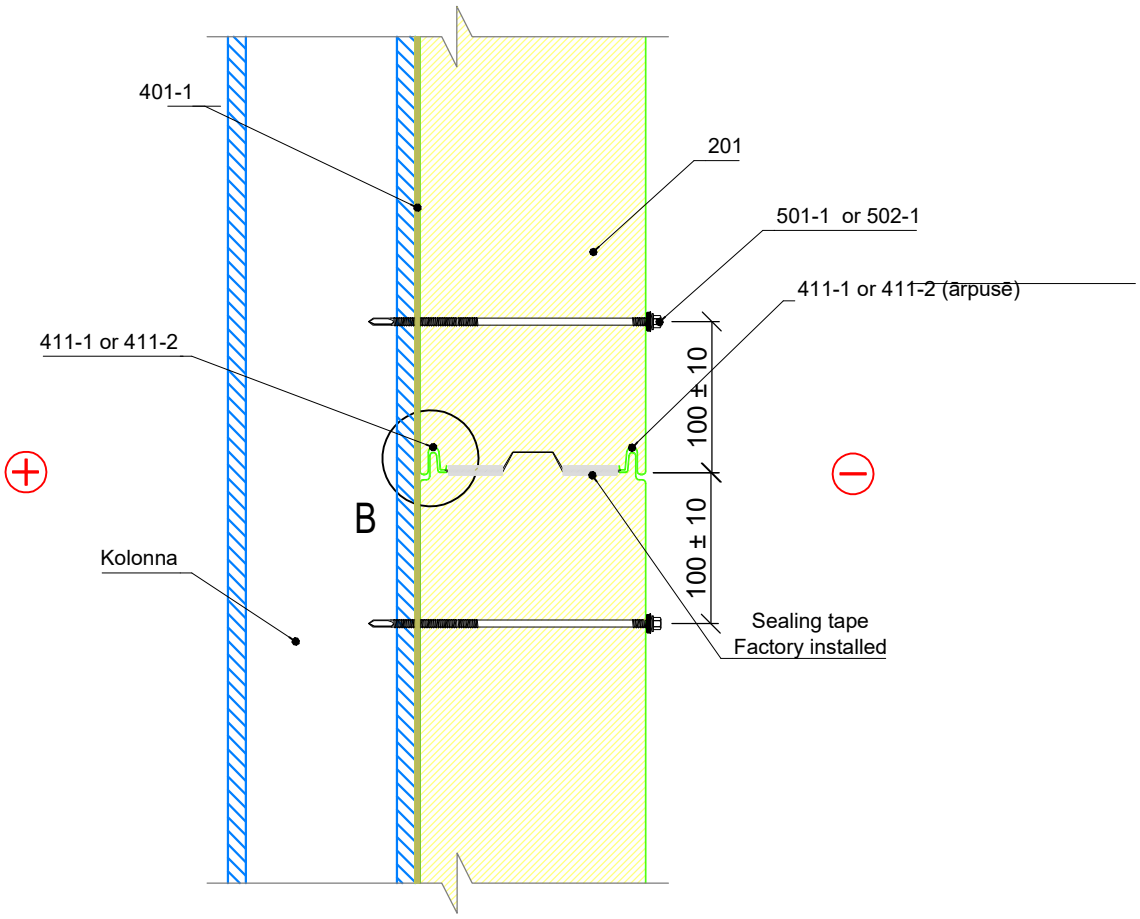

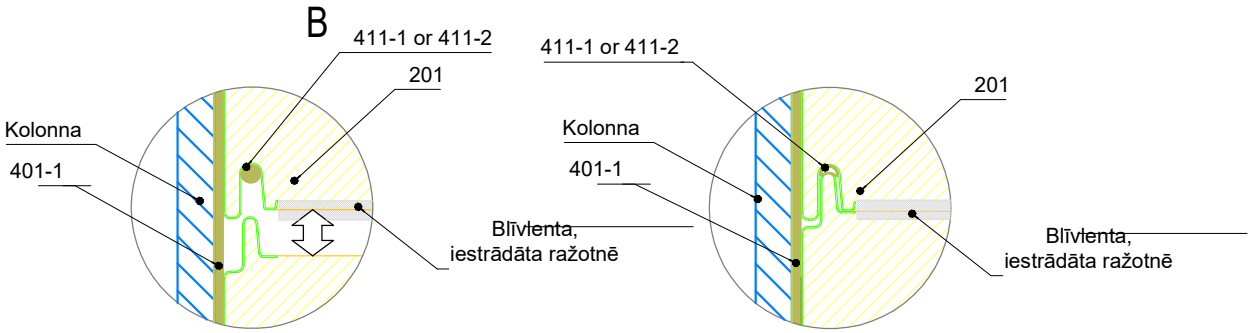

* Paneļiem pie vertikālas montāžas vienmēr izmantot savienojuma šuves ārējo blīvējumu
* Paneļiem pie horizontālas montāžas rekomendējam izmantot savienojuma šuves ārējo blīvējumu, ja vēja spiediens uz fasādi pārsniedz 0,6 kN/m2

Kods	Apraksts
201	Sienas panelis TENAX W (120 līdz 220 mm) ar PUR vai PIR pildījumu
401-1	Blīvējošā lente, pašlīmējoša no vienas puses, biezums t=3 mm, platums b=30 mm
411-1	Butila hermētiķis, iekšpusē (balts)
411-1	Neitrāls hermētiķis, ārpusē (caurspīdīgs)
411-2	EPDM blīvgumijas, iekšpusē (iestrādātas ražotnē)
411-2	EPDM blīvgumijas, ārpusē (iestrādātas ražotnē)
501-1	Skrūves paneļu stiprināšanai, pašurbjošas, tērauda konstrukcijām ar biezumu līdz 12 mm (ar soli ≤ 500 mm)
502-1	Skrūves paneļu stiprināšanai, koka/betona konstrukcijām (c/c ≤ 500 mm)

Autortiesības SIA TENAX PNAEL. Atļauts lietot SIA TENAX PANEL ražoto materiālu montāžai
Projektētājs ir atbildīgs par izmaiņu veikšanu mezglu rasējumā!

"TENAX PANEL" SIA
Spodribas iela 1, Dobele, LV-3701, Latvija
Telefons:+371 63720957

Nosaukums:
TENAX W (120 līdz 220 mm) ar PUR vai PIR pildījumu.
Šuve starp paneļiem - Variants 4. Ar spundes savienojumu un blīvlentu savienojumā.

Rasējuma numurs:	Izstrādājuma veids:	Mērogs:	Datums:
SP-421-4-lv	Siena	1:5	Janvāris 2023

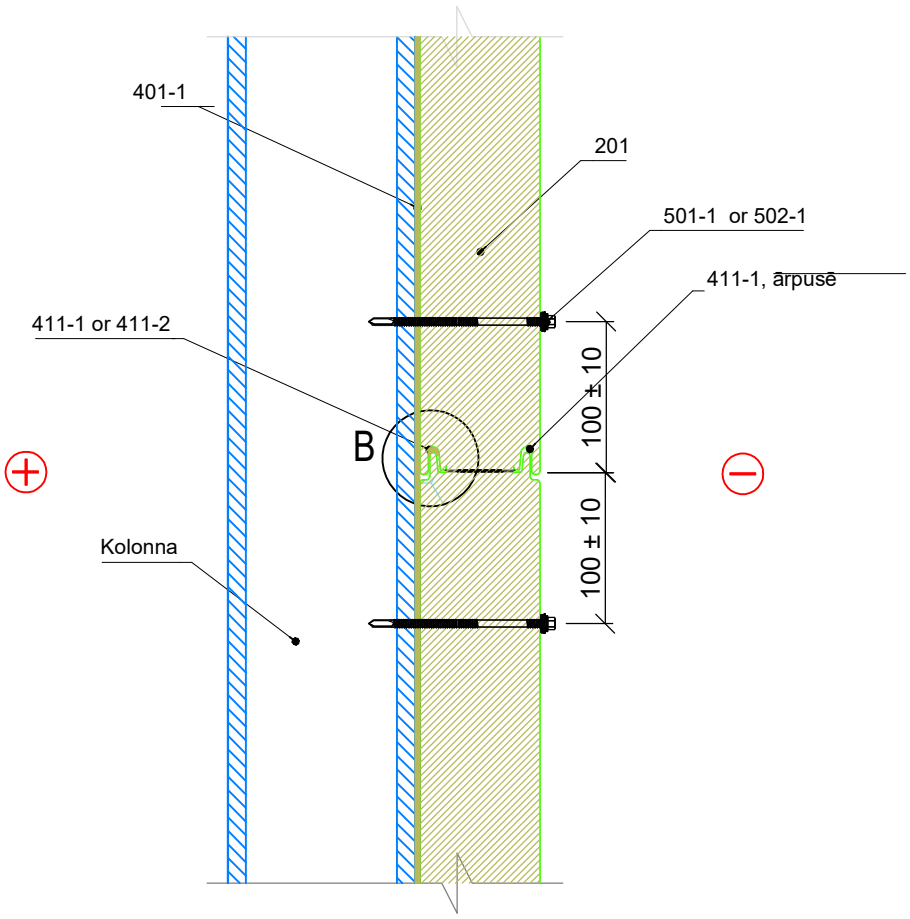

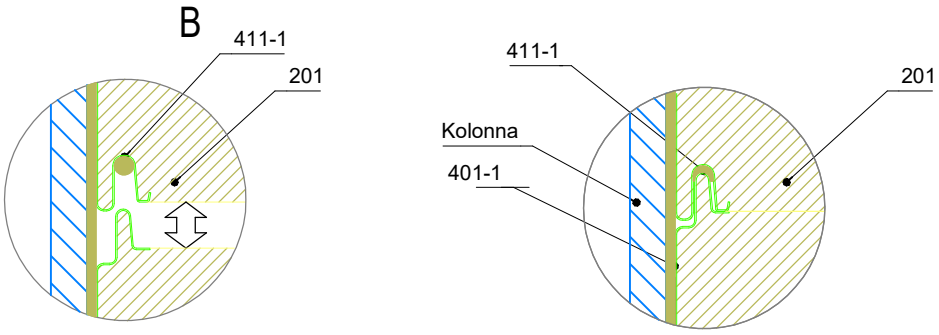

* Paneļiem pie vertikālas montāžas vienmēr izmantot savienojuma šuves ārējo blīvējumu
* Paneļiem pie horizontālas montāžas rekomendējam izmantot savienojuma šuves ārējo blīvējumu, ja vēja spiediens uz fasādi pārsniedz 0,6 kN/m2

Kods	Apraksts
201	Sienas panelis TENAX W (50līdz 80 mm) ar MW pildījumu
401-1	Blīvējošā lente, pašlīmējoša no vienas puses, biezums t=3 mm, platums b=30 mm
411-1	Butila hermētiķis, iekšpusē (balts)
411-1	Neitrāls hermētiķis, ārpusē (caurspīdīgs)
411-2	EPDM blīvgumijas, iekšpusē (iestrādātas ražotnē)
411-2	EPDM blīvgumijas, ārpusē (iestrādātas ražotnē), tikai 80 mm panelim
501-1	Skrūves paneļu stiprināšanai, pašurbjošas, tērauda konstrukcijām ar biezumu līdz 12 mm (ar soli ≤ 500 mm)
502-1	Skrūves paneļu stiprināšanai, koka/betona konstrukcijām (c/c ≤ 500 mm)

"TENAX PANEL" SIA
Spodribas iela 1, Dobele, LV-3701, Latvija
Telefons:+371 63720957

Nosaukums:
TENAX W (50 līdz 80 mm) ar MW pildījumu.
Šuve starp paneļiem - Variants 5. Ar gludu savienojumu.

Rasējuma numurs:	Izstrādājuma veids:	Mērogs:	Datums:
SP-421-5-lv	Siena	1:5	Februāris 2023

Autortiesības SIA TENAX PNAEL. Atļauts lietot SIA TENAX PANEL ražoto materiālu montāžai
Projektētājs ir atbildīgs par izmaiņu veikšanu mezglu rasējumā!

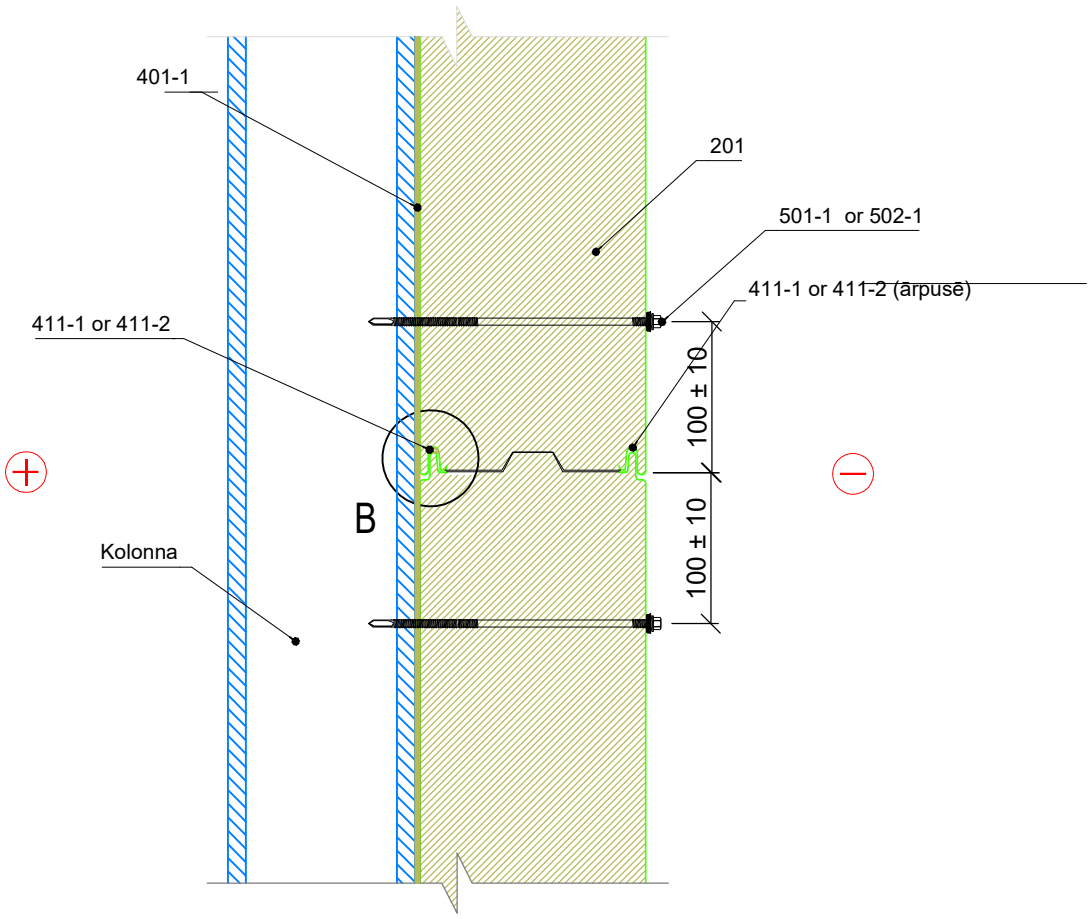

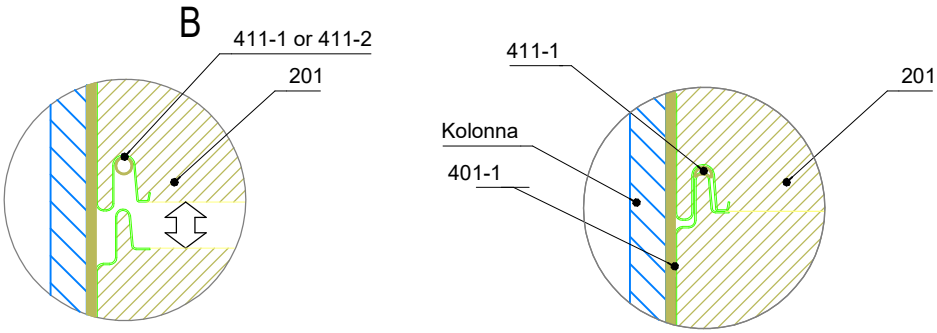

* Paneļiem pie vertikālas montāžas vienmēr izmantot savienojuma šuves ārējo blīvējumu
* Paneļiem pie horizontālas montāžas rekomendējam izmantot savienojuma šuves ārējo blīvējumu, ja vēja spiediens uz fasādi pārsniedz 0,6 kN/m2

Kods	Apraksts
201	Sienas panelis TENAX W (120 līdz 300 mm) ar MW pildījumu
401-1	Blīvējošā lente, pašlīmējoša no vienas puses, biezums t=3 mm, platums b=30 mm
411-1	Butila hermētiķis, iekšpusē (balts)
411-1	Neitrāls hermētiķis, ārpusē (caurspīdīgs)
411-2	EPDM blīvgumijas, iekšpusē (iestrādātas ražotnē)
411-2	EPDM blīvgumijas, ārpusē (iestrādātas ražotnē)
501-1	Skrūves paneļu stiprināšanai, pašurbjošas, tērauda konstrukcijām ar biezumu līdz 12 mm (ar soli ≤500 mm)
502-1	Skrūves paneļu stiprināšanai, koka/betona konstrukcijām (c/c ≤ 500 mm)

Autortiesības SIA TENAX PNAEL. Atļauts lietot SIA TENAX PANEL ražoto materiālu montāžai
Projektētājs ir atbildīgs par izmaiņu veikšanu mezglu rasējumā!

"TENAX PANEL" SIA
Spodribas iela 1, Dobele, LV-3701, Latvija
Telefons:+371 63720957

Nosaukums:
TENAX W (100 līdz 300 mm) ar MW pildījumu.
Šuve starp paneļiem - Variants 6. Ar spundes savienojumu.

Rasējuma numurs:	Izstrādājuma veids:	Mērogs:	Datums:
SP-421-6-lv	Siena	1:5	Februāris 2023

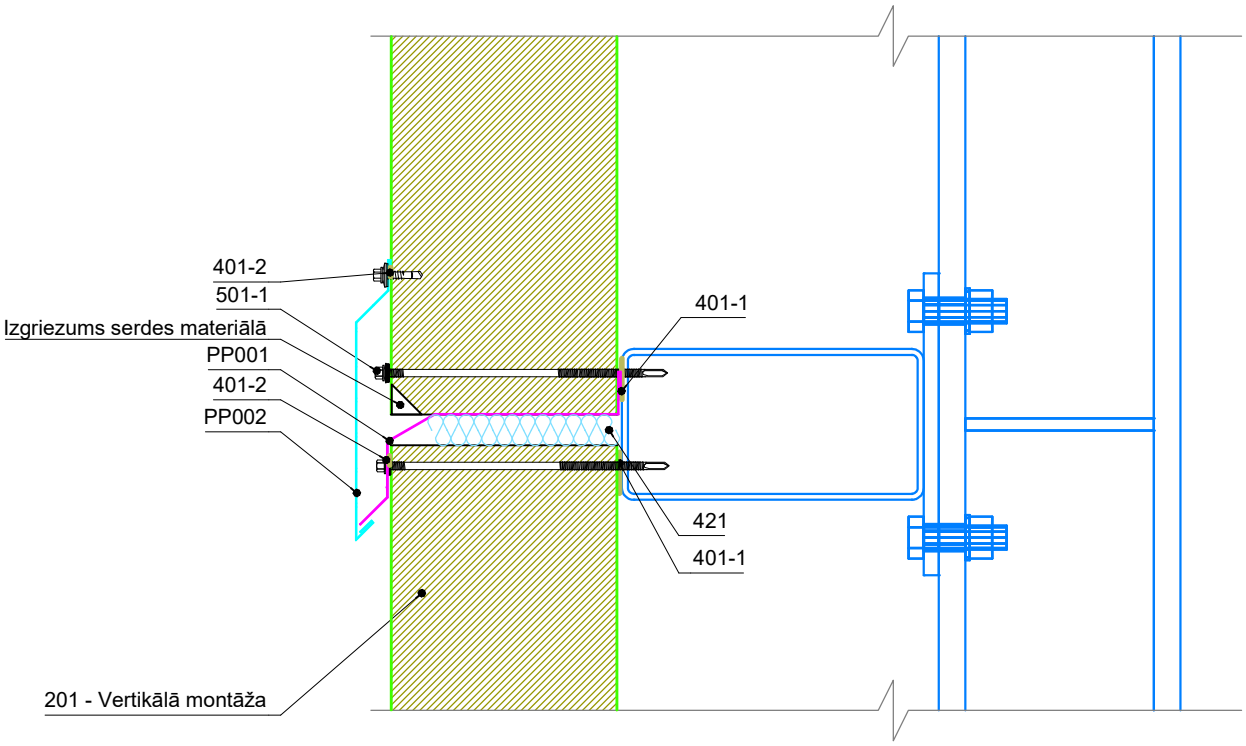

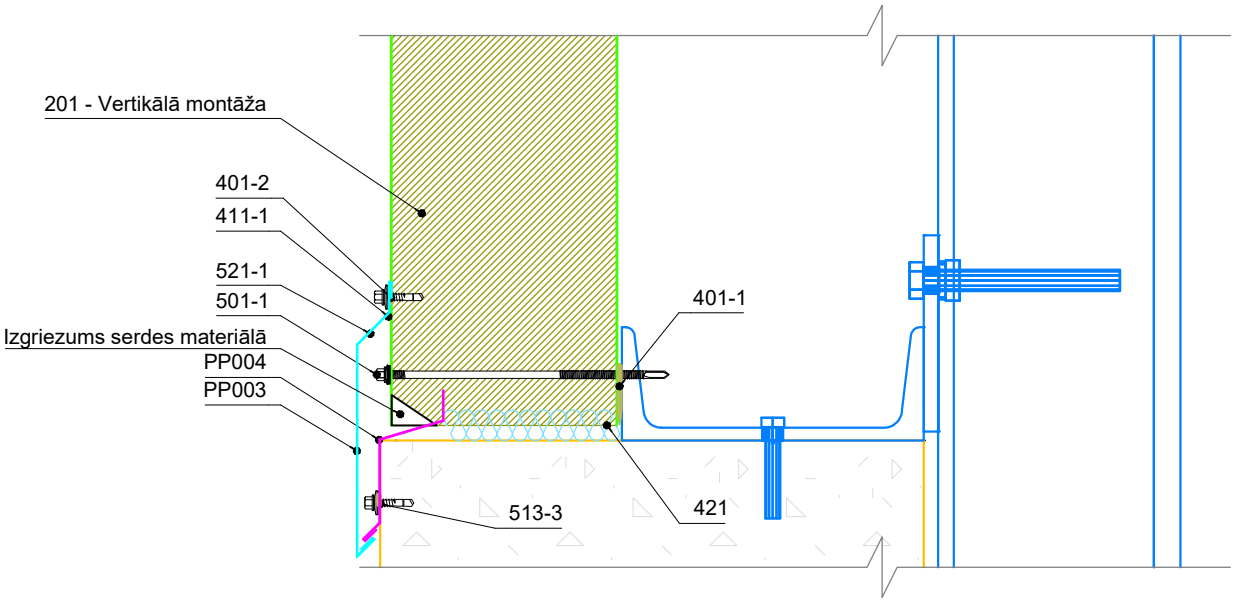

Kods	Apraksts
201	Sienu paneļi TENAX W
PP00X	Nestandarta detaļa
401-1	Blīvējošā lente, pašlīmējoša no vienas puses, biezums t=3 mm, platums b=30 mm
401-2	Blīvējošā lente, pašlīmējoša no vienas puses, biezums t=3 mm, platums b=9 mm
411-1	Neitrāls silikons, caurspīdīgs
421	Minerālvate loksnēs
501-1	Skrūves paneļu stiprināšanai, pašurbjošas, tērauda konstrukcijām ar biezumu līdz 12 mm, 5,5xLmm (cc ≤500 mm)
513-3	Skrūves detaļu stiprināšanai pie betona konstrukcijām (c/c ≤500 mm)
521-1	Skrūves montāžas profilu stiprināšanai pie paneļiem, pašurbjošas (c/c ≤500 mm)

Autortiesības SIA TENAX PNAEL. Atļauts lietot SIA TENAX PANEL ražoto materiālu montāžai
Projektētājs ir atbildīgs par izmaiņu veikšanu mezgla rasējumā!

"TENAX PANEL" SIA
Spodribas iela 1, Dobele, LV-3701, Latvija
Telefons:+371 63720957

Nosaukums:
TENAX W T2 (100 līdz 300 mm).
Vertikālā montāža

Rasējuma numurs:	Izstrādājuma veids:	Mērogs:	Datums:
SP-421-7	Siena	1:5	Marts 2023

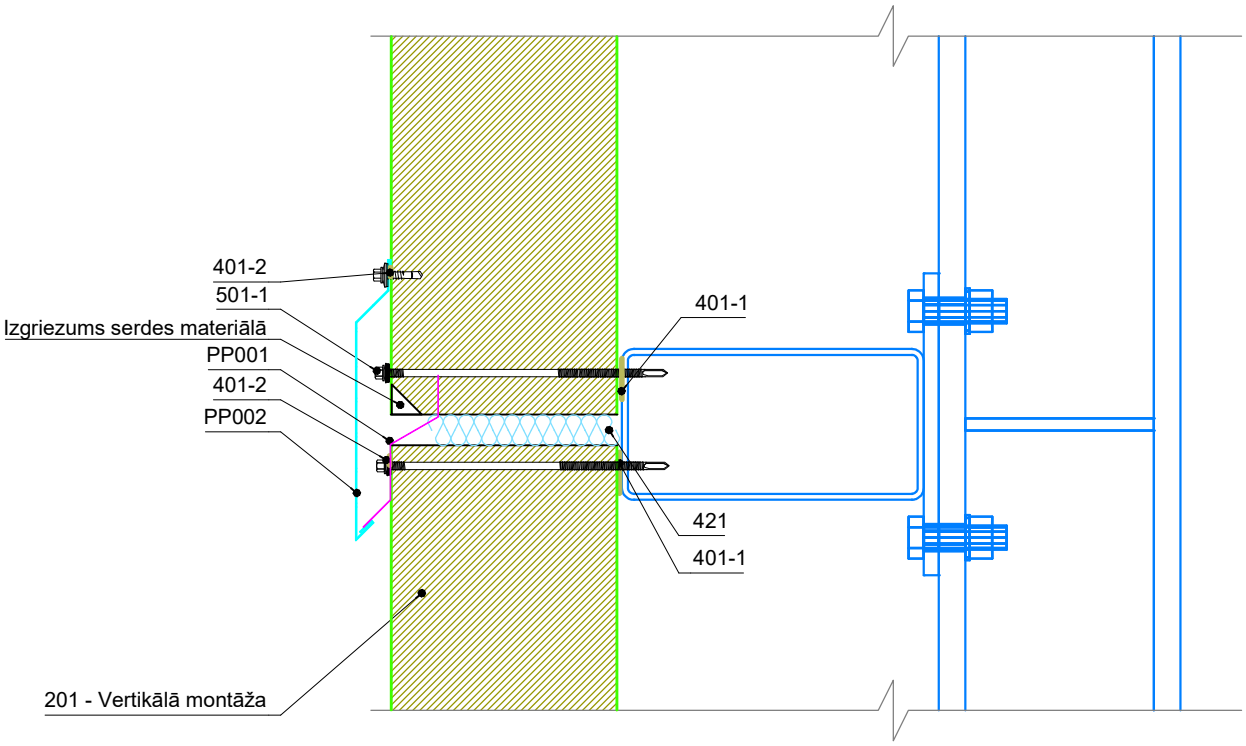

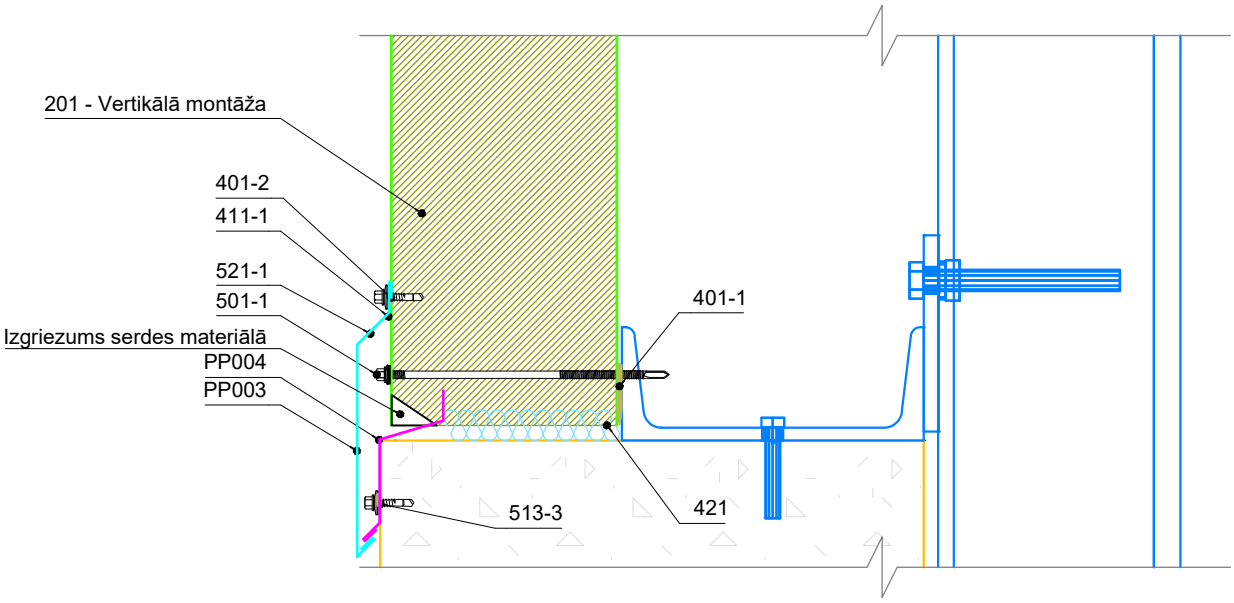

Kods	Apraksts
201	Sienu paneļi TENAX W
PP00X	Nestandarta detaļa
401-1	Blīvējošā lente, pašlīmējoša no vienas puses, biezums t=3 mm, platums b=30 mm
401-2	Blīvējošā lente, pašlīmējoša no vienas puses, biezums t=3 mm, platums b=9 mm
411-1	Neitrāls silikons, caurspīdīgs
421	Minerālvate loksnēs
501-1	Skrūves paneļu stiprināšanai, pašurbjošas, tērauda konstrukcijām ar biezumu līdz 12 mm, 5,5xLmm (cc ≤500 mm)
513-3	Skrūves detaļu stiprināšanai pie betona konstrukcijām (c/c ≤500 mm)
521-1	Skrūves montāžas profilu stiprināšanai pie paneļiem, pašurbjošas (c/c ≤500 mm)

Autortiesības SIA TENAX PNAEL. Atļauts lietot SIA TENAX PANEL ražoto materiālu montāžai
Projektētājs ir atbildīgs par izmaiņu veikšanu mezgliu rasējumā!

"TENAX PANEL" SIA
Spodribas iela 1, Dobele, LV-3701, Latvija
Telefons:+371 63720957

Nosaukums:
TENAX W T2 (100 līdz 300 mm).
Vertikālā montāža

Rasējuma numurs:	Izstrādājuma veids:	Mērogs:	Datums:
SP-421-8	Siena	1:5	Marts 2023

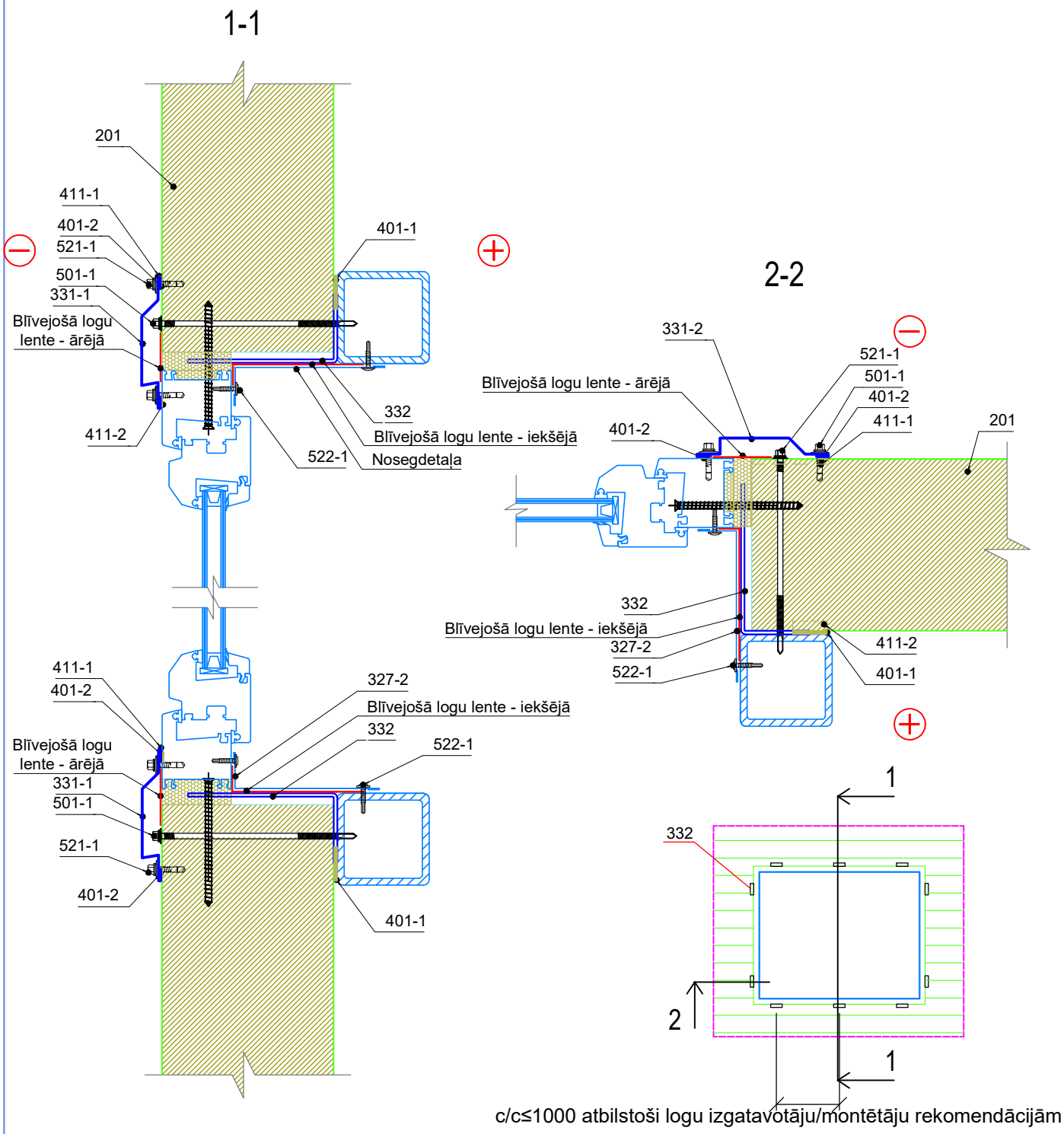

Kods	Apraksts
201	Sienas panelis TENAX W
332	Ailes profils logu un durvju stiprināšanai, UDL
401-2	Blīvējošā lente, pašlīmējoša no vienas puses, biezums t=3 mm, platums b=9 mm
401-1	Blīvējošā lente, pašlīmējoša no vienas puses, biezums t=3 mm, platums b=30 mm
401-5	Akrila vai butila pašlīmējošā lenta
411-1	Neitrāls hermētiķis, caurspīdīgs
431	Montāžas putas
501-1	Skrūves paneļu stiprināšanai, pašurbjošas, tērauda konstrukcijām ar biezumu līdz 12 mm
521-1	Skrūves montāžas profilu stiprināšanai pie paneļiem, pašurbjošas (c/c ≤500 mm)

SIA "TENAX PANEL"
Spodrības iela 1, Dobele, LV-3701, Latvija
Tel.:+37163707051 Fakss: +37163724371

Nosaukums: TENAX W
Logu stiprinājums - Variants 1

Rasējuma numurs: SP-460-1-lv

Izstrādājuma veids: Logs

Mērogs: 1:5

Datums:: Marts 2023

Autortiesības SIA TENAX PANEL. Atļauts lietot SIA TENAX PANEL ražoto materiālu montāžai
Projektētājs ir atbildīgs par izmaiņu veikšanu mezglu rasējumā!

Kods	Apraksts
332	Ailes profils logu un durvju stiprināšanai, UDL

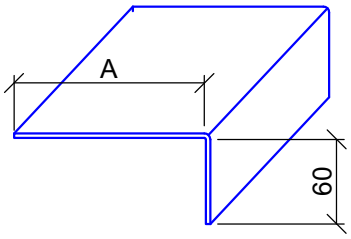

Steel sheet thickness 1,5 - 3 mm
Coating: Zinc Z275
Length: 0,1 m

Panel thickness	80	100	120	150	175	200
A	60	80	100	130	155	180
Steel sheet width	120	140	160	190	215	240

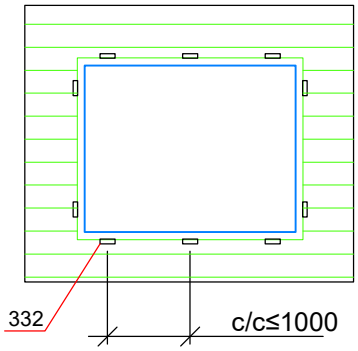

Code	Description
331-1	Window Nosegdetaļa-horizontal, WFH

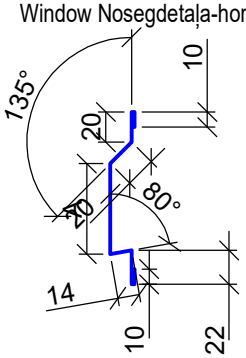

Steel sheet thickness 0,5; 0,6 mm
Coating: the same as panel coating
Length: 2,4 to 3,0 m

A	40	60	80	100	120
Steel sheet width	136	156	176	196	216

Code	Description
331-2	Window Nosegdetaļa-horizontal, WFV

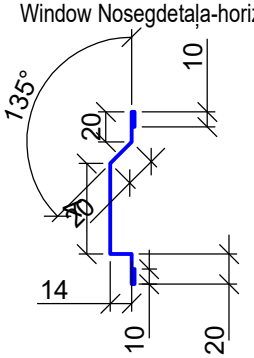

Steel sheet thickness 0,5; 0,6 mm
Coating: the same as panel coating
Length: 2,4 to 3,0 m

A	40	60	80	100	120
Steel sheet width	134	154	174	194	214

Code	Description
327-2	Corner flashing, LF2

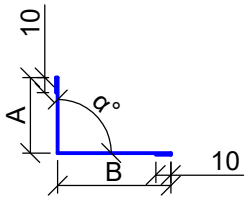

Steel sheet thickness 0,5; 0,6 mm
Coating: the same as panel coating
Length: 2,4 to 3,0 m

A
B
α°
Steel sheet width

Autortiesības SIA TENAX PANEL. Atļauts lietot SIA TENAX PANEL ražoto materiālu montāžai
Projektētājs ir atbildīgs par izmaiņu veikšanu mezglu rasējumā!

SIA "TENAX PANEL"
Spodrības iela 1, Dobele, LV-3701, Latvija
Tel.:+37163707051 Fakss: +37163724371

Nosaukums:
TENAX W
Logu stiprinājums - Variants 1 (Profili)

Rasējuma numurs:	Izstrādājuma veids:	Mērogs:	Datums::
SP-460-1-lv	Logs	1:5	Marts 2023

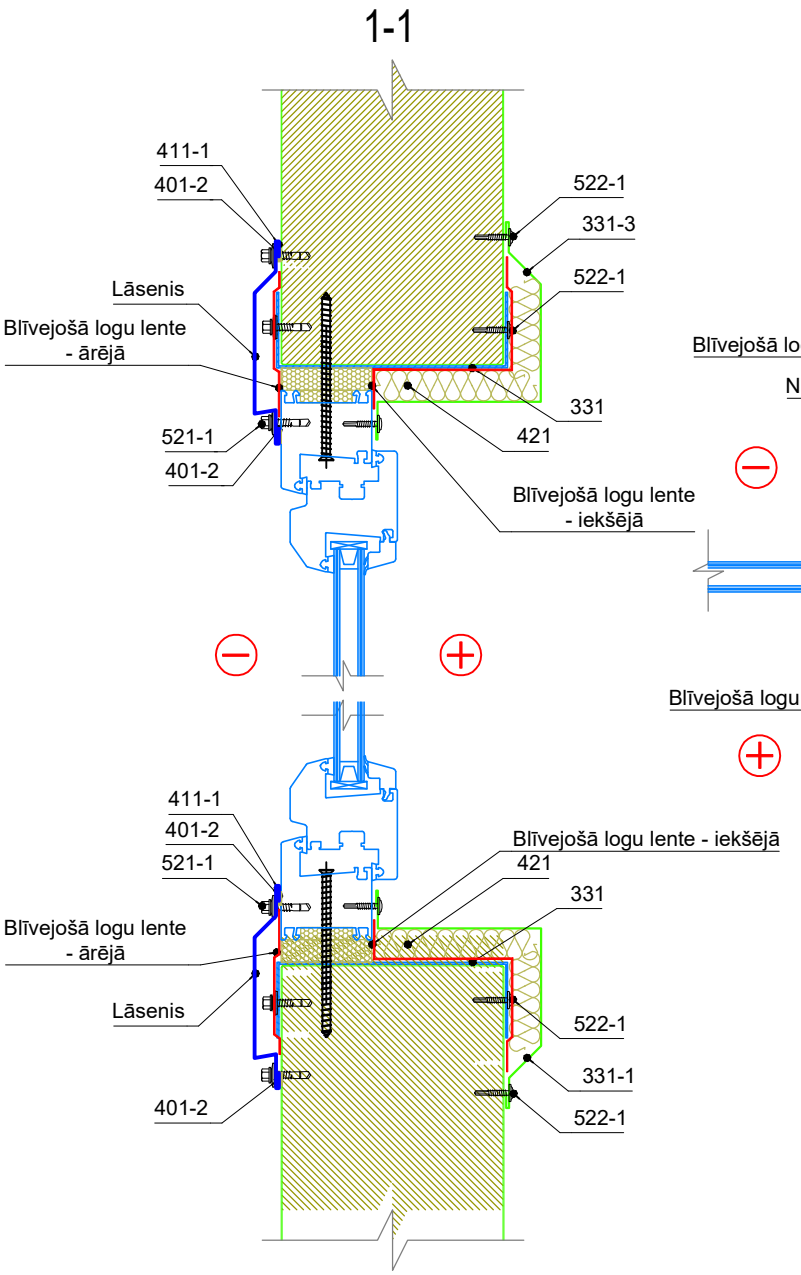

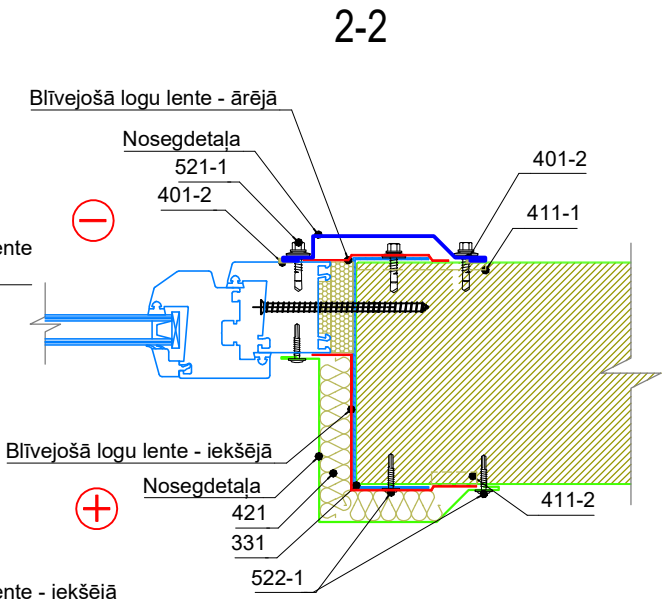

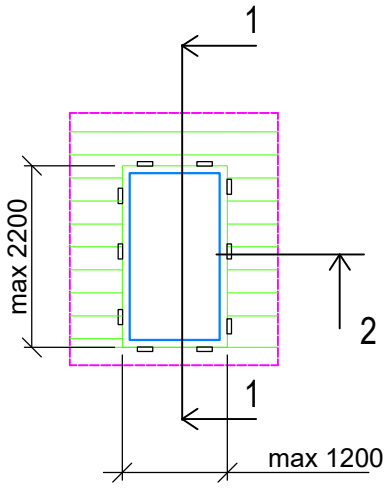

Kods	Apraksts
201	Sienas panelis TENAX W
331	Ailes profils logu un durvju stiprināšanai, UDA
401-2	Blīvējošā lente, pašlīmējoša no vienas puses, biezums t=3 mm, platums b=9 mm
411-1	Neitrāls hermētiķis, caurspīdīgs
421	Minerālvate, loksnēs
431	Montāžas putas
521-1	Skrūves montāžas profilu stiprināšanai pie paneļiem, pašurbjošas (c/c ≤500 mm)

Autortiesības SIA TENAX PANEL. Atļauts lietot SIA TENAX PANEL ražoto materiālu montāžai
Projektētājs ir atbildīgs par izmaiņu veikšanu mezgliu rasējumā!

SIA "TENAX PANEL"
Spodrības iela 1, Dobele, LV-3701, Latvija
Tel.:+37163707051 Fakss: +37163724371

Nosaukums: TENAX W
Durvju stiprinājums - Variants 1

Rasējuma numurs: SP-461-1-lv

Izstrādājuma veids: Durvis

Mērogs: 1:5

Datums:: Marts 2023

Kods	Apraksts
331	Ailes profils logu un durvju stiprināšanai, UDA

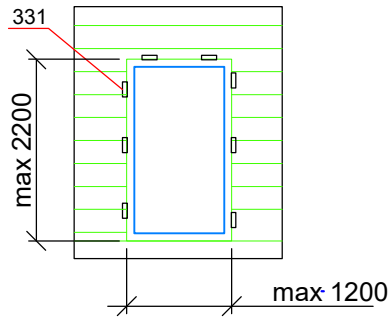

Metāla loksnes biezums 1,5; 2,0 mm
Pārklājums: Zinc Z275
Garums: 0,1 m

Paneļa biezums	50	80	100	120	150	175	200	240	300
A*	54	84	104	124	154	179	204	244	304
Loksnes platums	114	144	164	184	214	239	264	304	364

* Citi platumi iespējami pēc individuāla pasūtījuma

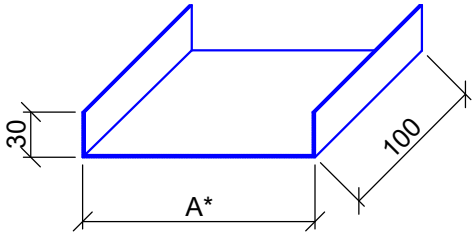

Code	Description
331-1	Window Nosegdetaļa-horizontal, WFH

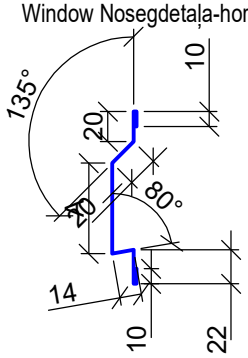

Steel sheet thickness 0,5; 0,6 mm
Coating: the same as panel coating
Length: 2,4 to 3,0 m

A	40	60	80	100	120
Steel sheet width	136	156	176	196	216

Code	Description
331-2	Window Nosegdetaļa-horizontal, WFV

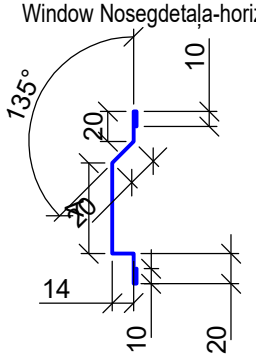

Steel sheet thickness 0,5; 0,6 mm
Coating: the same as panel coating
Length: 2,4 to 3,0 m

A	40	60	80	100	120
Steel sheet width	134	154	174	194	214

Code	Description
331-3	Window Nosegdetaļa- internal, WFI

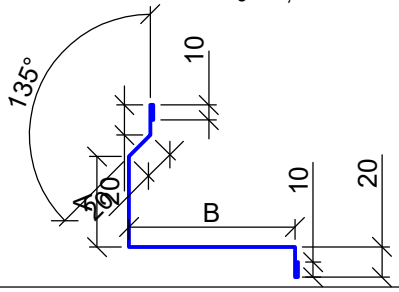

Steel sheet thickness 0,5; 0,6 mm
Coating: the same as panel coating
Length: 2,4 to 3,0 m

A
B
Steel sheet width

Autortiesības SIA TENAX PANEL. Atļauts lietot SIA TENAX PANEL ražoto materiālu montāžai
Projektētājs ir atbildīgs par izmaiņu veikšanu mezglu rasējumā!

SIA "TENAX PANEL"
Spodrības iela 1, Dobele, LV-3701, Latvija
Tel.:+37163707051 Fakss: +37163724371

Nosaukums:
TENAX W
Durvju stiprinājums - Variants 1 (Profili).

Rasējuma numurs:	Izstrādājuma veids:	Mērogs:	Datums::
SP-461-1-lv	Durvis	1:5	Marts 2023

1-1

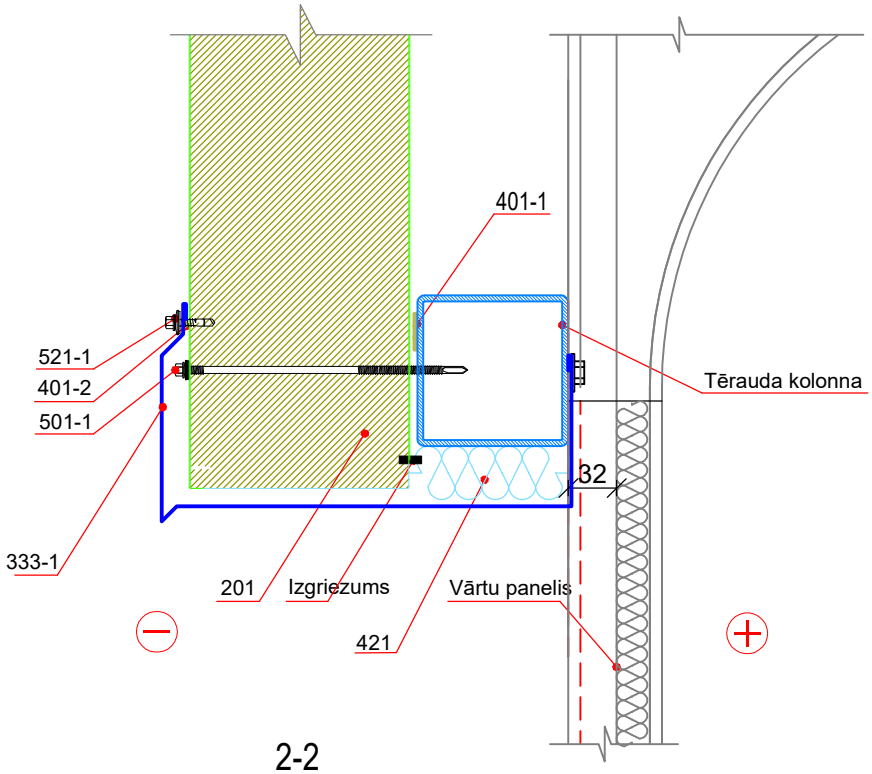

2-2

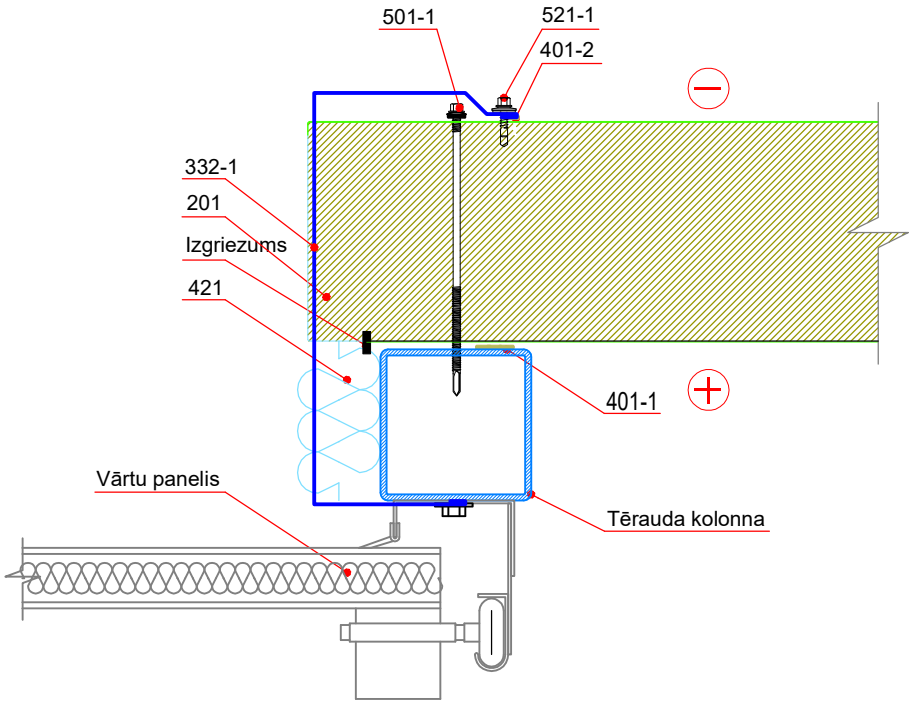

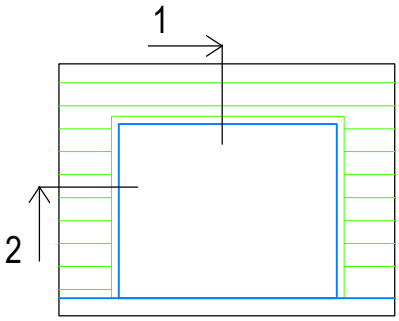

Kods	Apraksts
201	Sienas panelis TENAX W
332	Vārtu ailes uzlika, GF
333	Vārtu lāsenis, GP
334	Vārtu ailes uzlika, GFU
401-2	Blīvējošā lente, pašlīmējoša no vienas puses, biezums t=3 mm, platums b=9 mm
401-1	Blīvējošā lente, pašlīmējoša no vienas puses, biezums t=3 mm, platums b=30 mm
421	Minerālvate, loksnēs
501-1	Skrūves paneļu stiprināšanai, pašurbjošas, tērauda konstrukcijām ar biezumu līdz 12 mm
521-1	Skrūves montāžas profilu stiprināšanai pie paneļiem, pašurbjošas (c/c ≤500 mm)

SIA "TENAX PANEL"
Spodrības iela 1, Dobele, LV-3701, Latvija
Tel.:+37163707051 Fakss: +37163724371

Nosaukums: TENAX W
Vārtu stiprinājums - Variants 1

Rasējuma numurs: SP-462-1-lv

Izstrādājuma veids: Vārti

Mērogs: 1:5

Datums:: Marts 2023

Autortiesības SIA TENAX PANEL. Atļauts lietot SIA TENAX PANEL ražoto materiālu montāžai
Projektētājs ir atbildīgs par izmaiņu veikšanu mezglu rasējumā!

Kods	Apraksts
332-1	Vārtu ailes uzlika, GFV

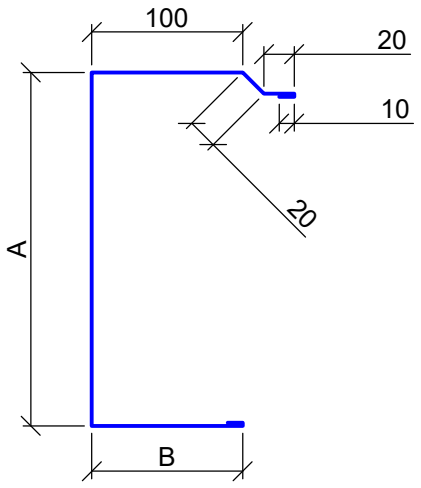

Metāla loksnes biezums 0,5; 0,6 mm
Pārklājums: tāds pats, kā paneļa pārklājums
Garums: 2,4 līdz 3,0 m

A
B
Loksnes platums

* Citi platumi ir iespējami pēc individuāla pieprasījuma

Code	Description
333-1	Vārtu ailes uzlika, GFH

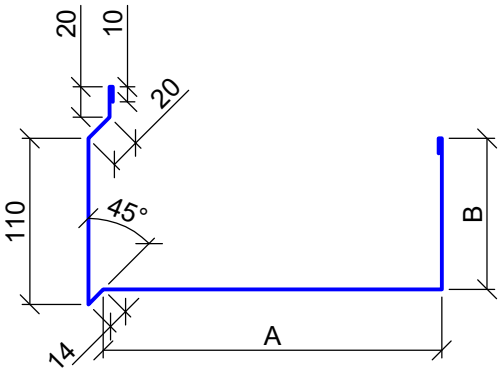

Metāla loksnes biezums 0,5; 0,6 mm
Pārklājums: tāds pats, kā paneļa pārklājums
Garums: 2,4 līdz 3,0 m

A
B
Loksnes platums

* Citi platumi ir iespējami pēc individuāla pieprasījuma

Autortiesības SIA TENAX PANEL. Atļauts lietot SIA TENAX PANEL ražoto materiālu montāžai
Projektētājs ir atbildīgs par izmaiņu veikšanu mezglu rasējumā!

SIA "TENAX PANEL"
Spodrības iela 1, Dobele, LV-3701, Latvija
Tel.:+37163707051 Fakss: +37163724371

Nosaukums:
TENAX W
Vārtu stiprinājums - Variants 1 (Profili).

Rasējuma numurs:	Izstrādājuma veids:	Mērogs:	Datums::
SP-462-1-lv	Vārti	1:5	Marts 2023