MR

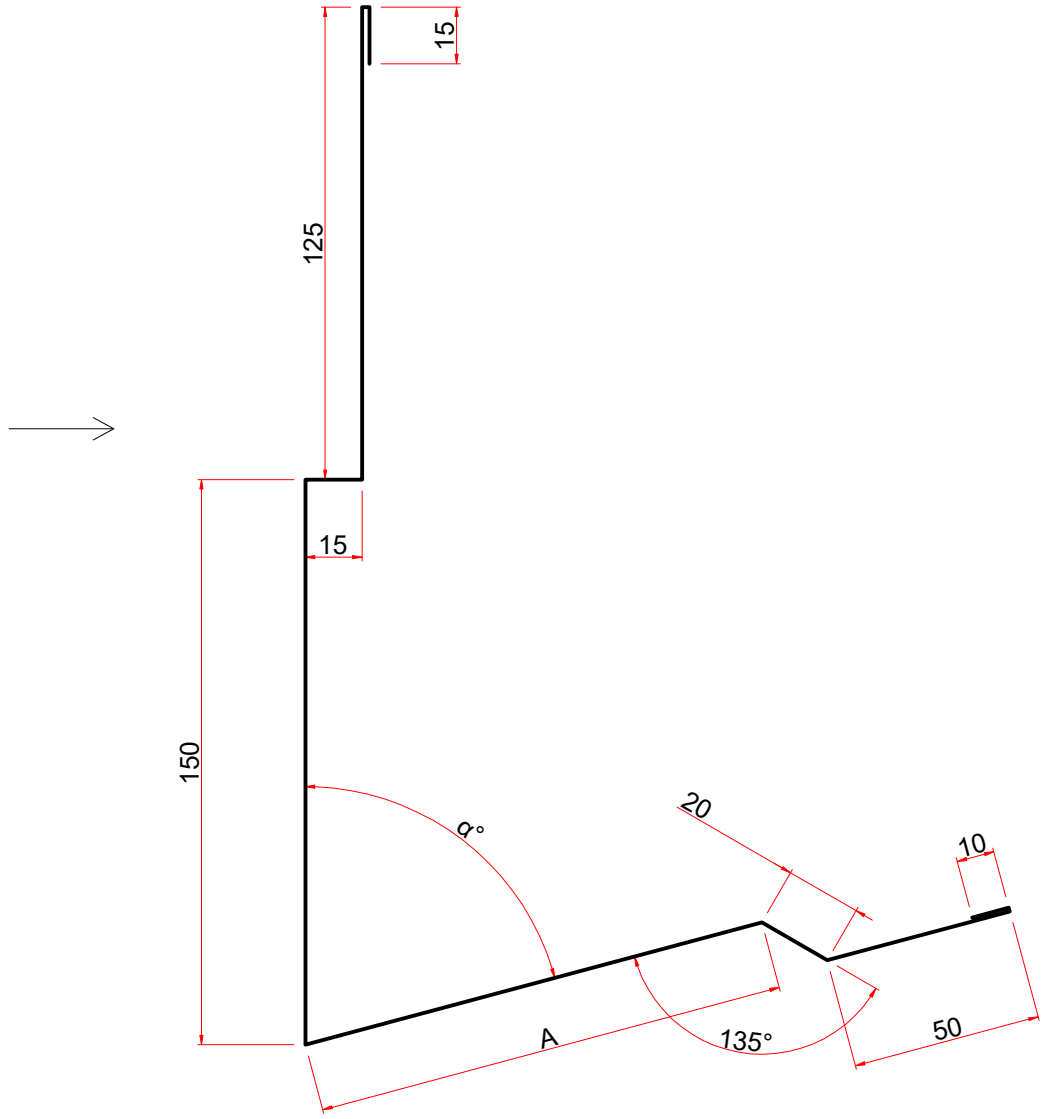

A(>110 mm)	Pēc projekta prasībām
α°(>75°)	Pēc projekta prasībām
Loksnes platums	Pēc projekta prasībām

Ar bultu norādīta krāsas puse

Autortiesības SIA TENAX PANEL. Atļauts lietot SIA TENAX PANEL ražoto materiālu montāžai
Projektētājs ir atbildīgs par izmaiņu veikšanu mezgłu rasējumā!

"TENAXPANEL" SIA
Spodrības iela 1, Dobele, LV-3701, Latvia
Telefons.:+371 63720957

Izstrādājuma nosaukums: Parapeta uzlika vienslīpam jumtam, MR

Rasējuma numurs:	Izstrādājuma veids:	Mērogs:	Datums:
SP-343-1-lv	Palīgdetaļa	1:2	Augusts 2020

TRK

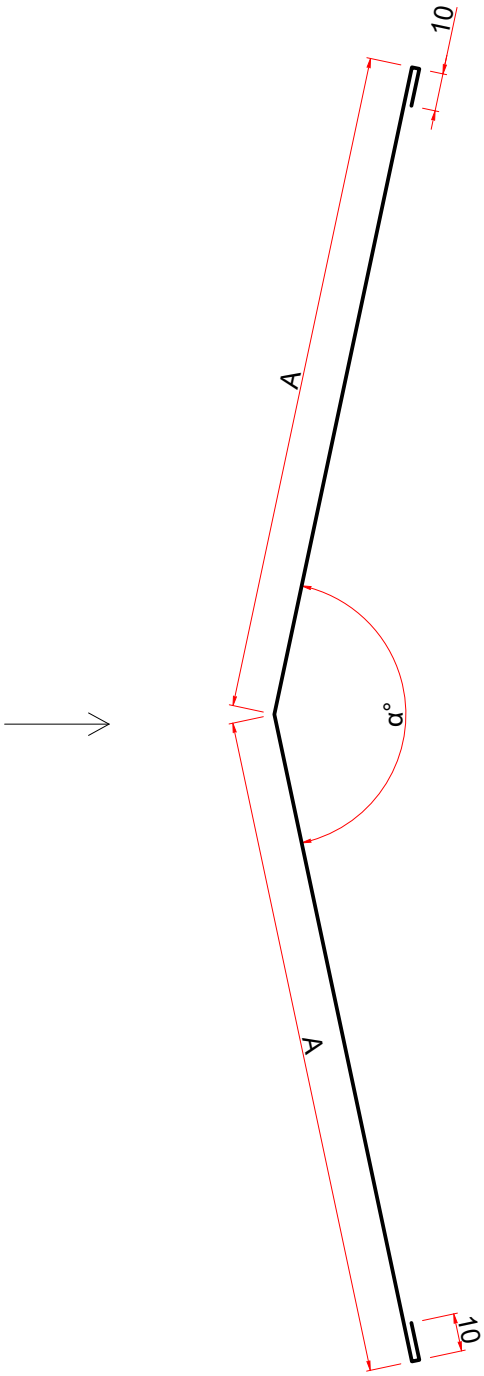

Detaļas izmērs	150	175	200	225	250
A	150	175	200	225	250
α°	Pēc projekta prasībām				
Loksnes platums	320	370	420	470	520

Ar bultu norādīta krāsas puse

Loksnes platums (mm)
370

"TENAXPANEL" SIA
Spodrības iela 1, Dobele, LV-3701, Latvia
Telefons.:+371 63720957

Izstrādājuma nosaukums: Kores uzlika trapecveida jumtam, TRK

Rasējuma numurs:	Izstrādājuma veids:	Mērogs:	Datums:
SP-357-1-lv	Palīgdetaļa	1:2	Augusts 2020

Autortiesības SIA TENAX PANEL. Atļauts lietot SIA TENAX PANEL ražoto materiālu montāžai
Projektētājs ir atbildīgs par izmaiņu veikšanu mezgliu rasējumā!

TRK1

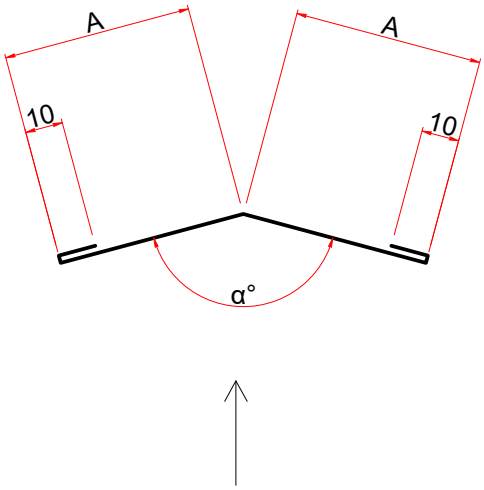

Detaļas izmērs	50	75	100	120	150
A	50	75	100	120	150
α°	Pēc projekta prasībām				
Loksnes platums	120	170	220	260	320

Ar bultu norādīta krāsas puse

"TENAXPANEL" SIA
Spodrības iela 1, Dobele, LV-3701, Latvia
Telefons.:+371 63720957

Izstrādājuma nosaukums: Kores uzlika iekšpusē, TRK1

Rasējuma numurs: SP-358-1-lv

Izstrādājuma veids: Palīgdetaļa

Mērogs: 1:2

Datums: Augusts 2020

Autortiesības SIA TENAX PANEL. Atļauts lietot SIA TENAX PANEL ražoto materiālu montāžai
Projektētājs ir atbildīgs par izmaiņu veikšanu mezgliu rasējumā!

TRK2

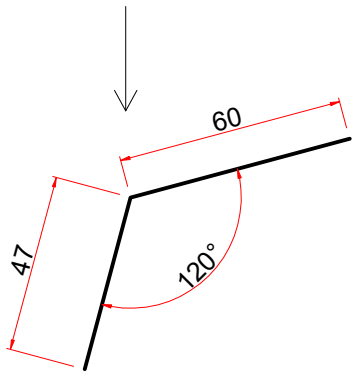

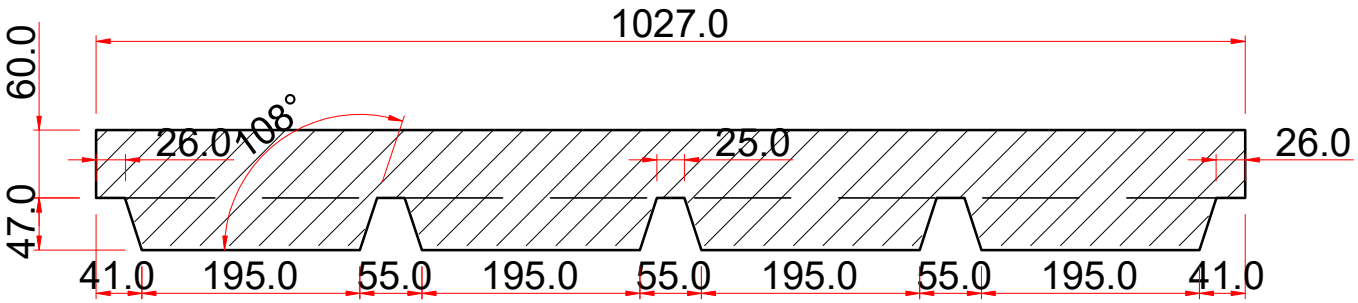

Loksnes platums 107

Ar bultu norādīta krāsas puse

Autortiesības SIA TENAX PANEL. Atļauts lietot SIA TENAX PANEL ražoto materiālu montāžai
Projektētājs ir atbildīgs par izmaiņu veikšanu mezglu rasējumā!

"TENAXPANEL" SIA
Spodrības iela 1, Dobele, LV-3701, Latvia
Telefons.:+371 63720957

Izstrādājuma nosaukums:			
Kores uzlika iekšpusē, TRK2			
Rasējuma numurs: SP-359-1-lv	Izstrādājuma veids: Palīgdetaļa	Mērogs: 1:2	Datums: Oktobris 2020

VT

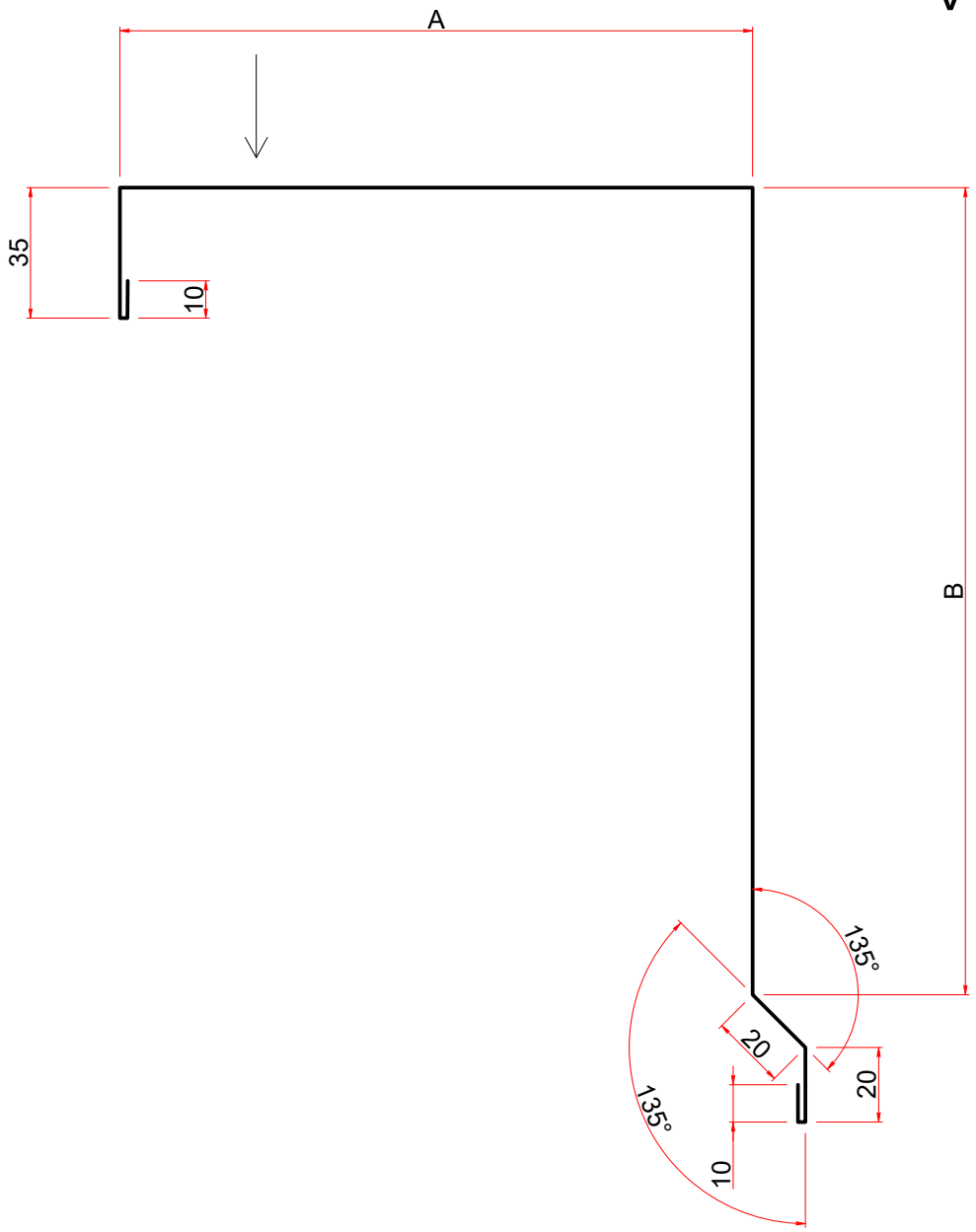

Detaļas izmērs

A	Pēc projekta prasībām
B	Pēc projekta prasībām
Loksnes platums	

Ar bultu norādīta krāsas puse

TENAXPANEL	"TENAXPANEL" SIA Spodrības iela 1, Dobele, LV-3701, Latvia Telefons.:+371 63720957	Izstrādājuma nosaukums: Vējmala valcējamam jumtam, VT		
	Rasējuma numurs: SP-360-1-lv	Izstrādājuma veids: Palīgdetaļa	Mērogs: 1:2	Datums: Augusts 2020

Autortiesības SIA TENAX PANEL. Atļauts lietot SIA TENAX PANEL ražoto materiālu montāžai
Projektētājs ir atbildīgs par izmaiņu veikšanu mezglu rasējumā!

TRV

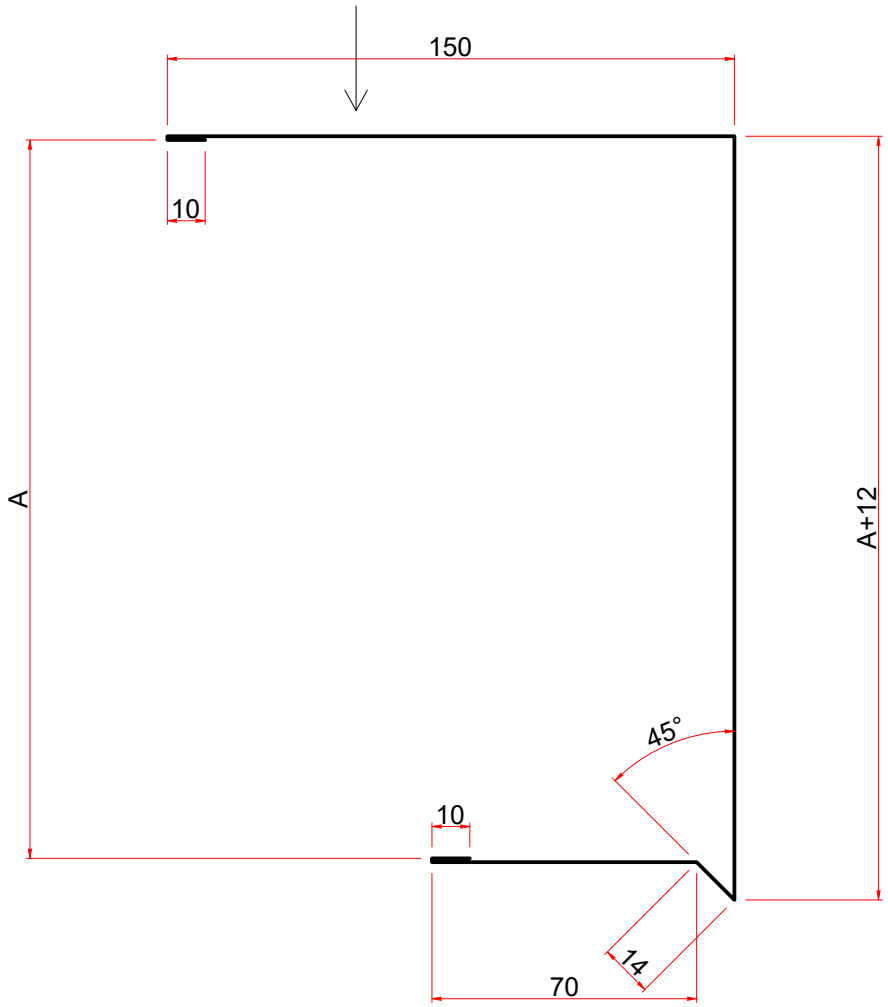

Detaļas izmērs	50	80	100	120	150	175	200	240
A	90	120	140	160	190	115	240	280
Loksnes platums	356	386	406	426	456	481	506	546

Ar bultu norādīta krāsas puse

Autortiesības SIA TENAX PANEL. Atļauts lietot SIA TENAX PANEL ražoto materiālu montāžai
Projektētājs ir atbildīgs par izmaiņu veikšanu mezglu rasējumā!

"TENAXPANEL" SIA
Spodrības iela 1, Dobele, LV-3701, Latvia
Telefons.:+371 63720957

Izstrādājuma nosaukums: Jumta pārlaiduma uzlika, TRV

Rasējuma numurs: SP-366-1-lv

Izstrādājuma veids: Palīgdetaļa

Mērogs: 1:2

Datums: Jūlijs 2020

TRV2

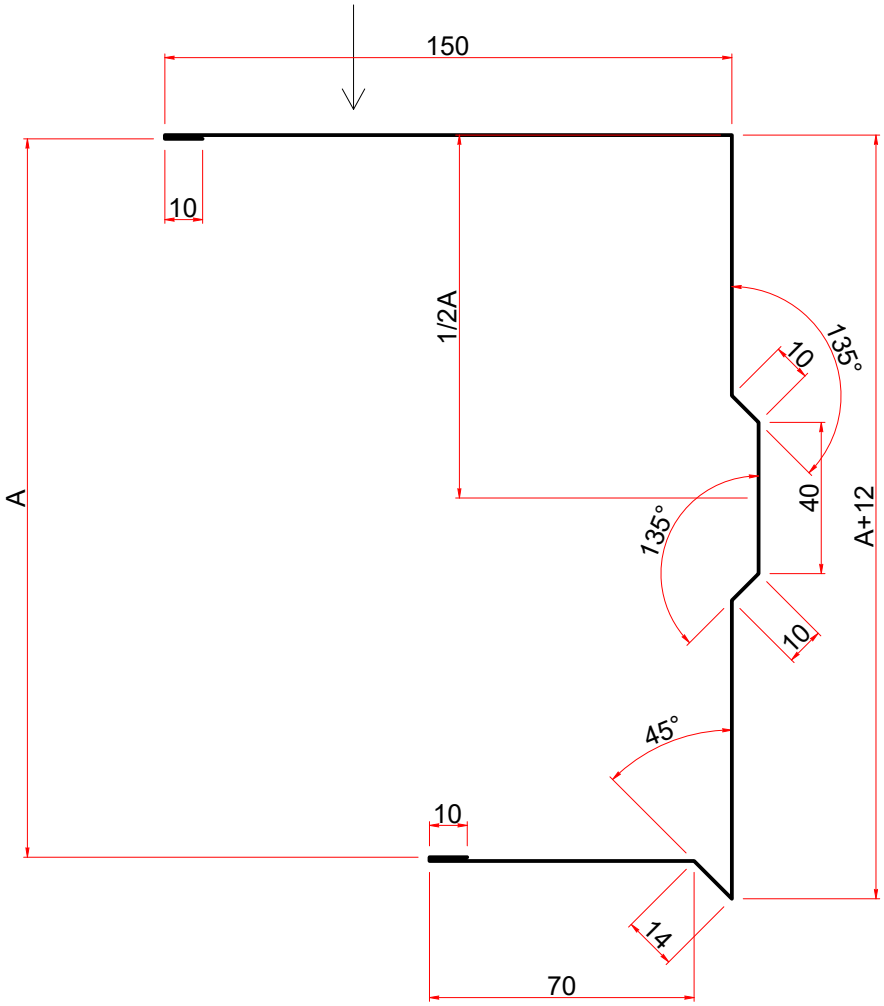

Detaļas izmērs	150	175	200	240
A	190	115	240	280
Loksnes platums	462	487	512	552

Ar bultu norādīta krāsas puse

Autortiesības SIA TENAX PANEL. Atļauts lietot SIA TENAX PANEL ražoto materiālu montāžai
Projektētājs ir atbildīgs par izmaiņu veikšanu mezglu rasējumā!

"TENAXPANEL" SIA
Spodrības iela 1, Dobele, LV-3701, Latvia
Telefons.:+371 63720957

Izstrādājuma nosaukums: Jumta pārlaiduma uzlika, TRV2

Rasējuma numurs: SP-366-2-lv

Izstrādājuma veids: Palīgdetaļa

Mērogs: 1:2

Datums: Augusts 2020

TRZ

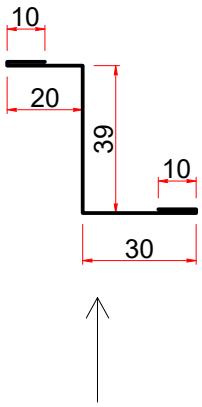

Loksnes platums ~~99~~ 109

Ar bultu norādīta krāsas puse

Autortiesības SIA TENAX PANEL. Atļauts lietot SIA TENAX PANEL ražoto materiālu montāžai
Projektētājs ir atbildīgs par izmaiņu veikšanu mezglu rasējumā!

"TENAXPANEL" SIA
Spodrības iela 1, Dobele, LV-3701, Latvia
Telefons.:+371 63720957

Izstrādājuma nosaukums:			
Jumta pārlaiduma uzlika, TRZ			
Rasējuma numurs: SP-367-1-lv	Izstrādājuma veids: Palīgdetaļa	Mērogs: 1:2	Datums: Augusts 2020

NF

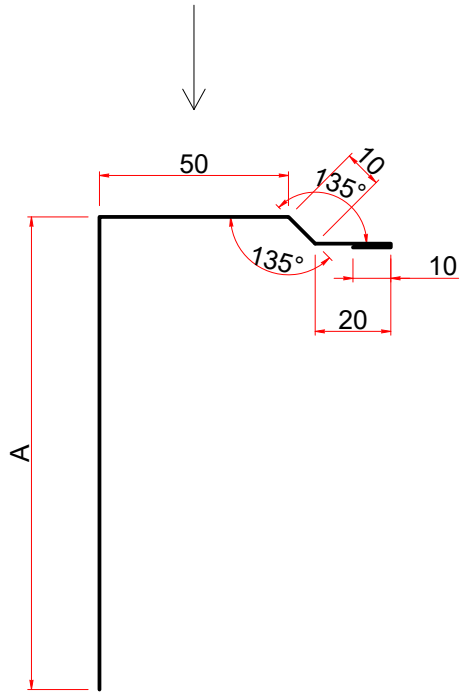

Detaļas izmērs	50	80	100	120	150	175	200	240
A	55	85	105	125	155	175	205	245
Loksnes platums	145	175	195	215	245	270	295	335

Ar bultu norādīta krāsas puse

Autortiesības SIA TENAX PANEL. Atļauts lietot SIA TENAX PANEL ražoto materiālu montāžai
Projektētājs ir atbildīgs par izmaiņu veikšanu mezglu rasējumā!

"TENAXPANEL" SIA
Spodrības iela 1, Dobele, LV-3701, Latvia
Telefons.:+371 63720957

Izstrādājuma nosaukums: Jumta dzegas nosega, NF

Rasējuma numurs: SP-363-1-lv

Izstrādājuma veids: Palīgdetaļa

Mērogs: 1:2

Datums: Jūlijs 2020

MF

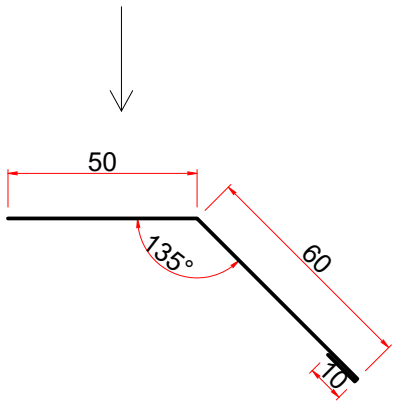

Loksnes platums 120

Ar bultu norādīta krāsas puse

"TENAXPANEL" SIA
Spodrības iela 1, Dobele, LV-3701, Latvia
Telefons.:+371 63720957

Izstrādājuma nosaukums: Jumta dzegas lāsenis, MF

Rasējuma numurs:	Izstrādājuma veids:	Mērogs:	Datums:
SP-361-1-lv	Palīgdetaļa	1:2	Jūlijs 2020

Autortiesības SIA TENAX PANEL. Atļauts lietot SIA TENAX PANEL ražoto materiālu montāžai
Projektētājs ir atbildīgs par izmaiņu veikšanu mezgliu rasējumā!

EF

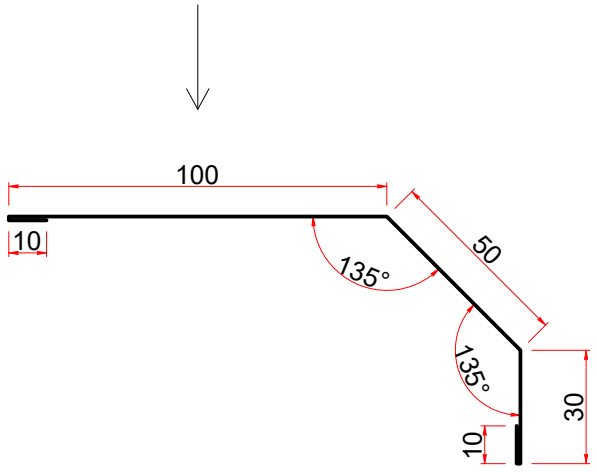

Loksnes platums 200

Ar bultu norādīta krāsas puse

Autortiesības SIA TENAX PANEL. Atļauts lietot SIA TENAX PANEL ražoto materiālu montāžai
Projektētājs ir atbildīgs par izmaiņu veikšanu mezglu rasējumā!

"TENAXPANEL" SIA
Spodrības iela 1, Dobele, LV-3701, Latvia
Telefons.:+371 63720957

Izstrādājuma nosaukums: Jumta dzegas lāsenis, EF

Rasējuma numurs: SP-362-1-lv

Izstrādājuma veids: Palīgdetaļa

Mērogs: 1:2

Datums: Jūlijs 2020

RI

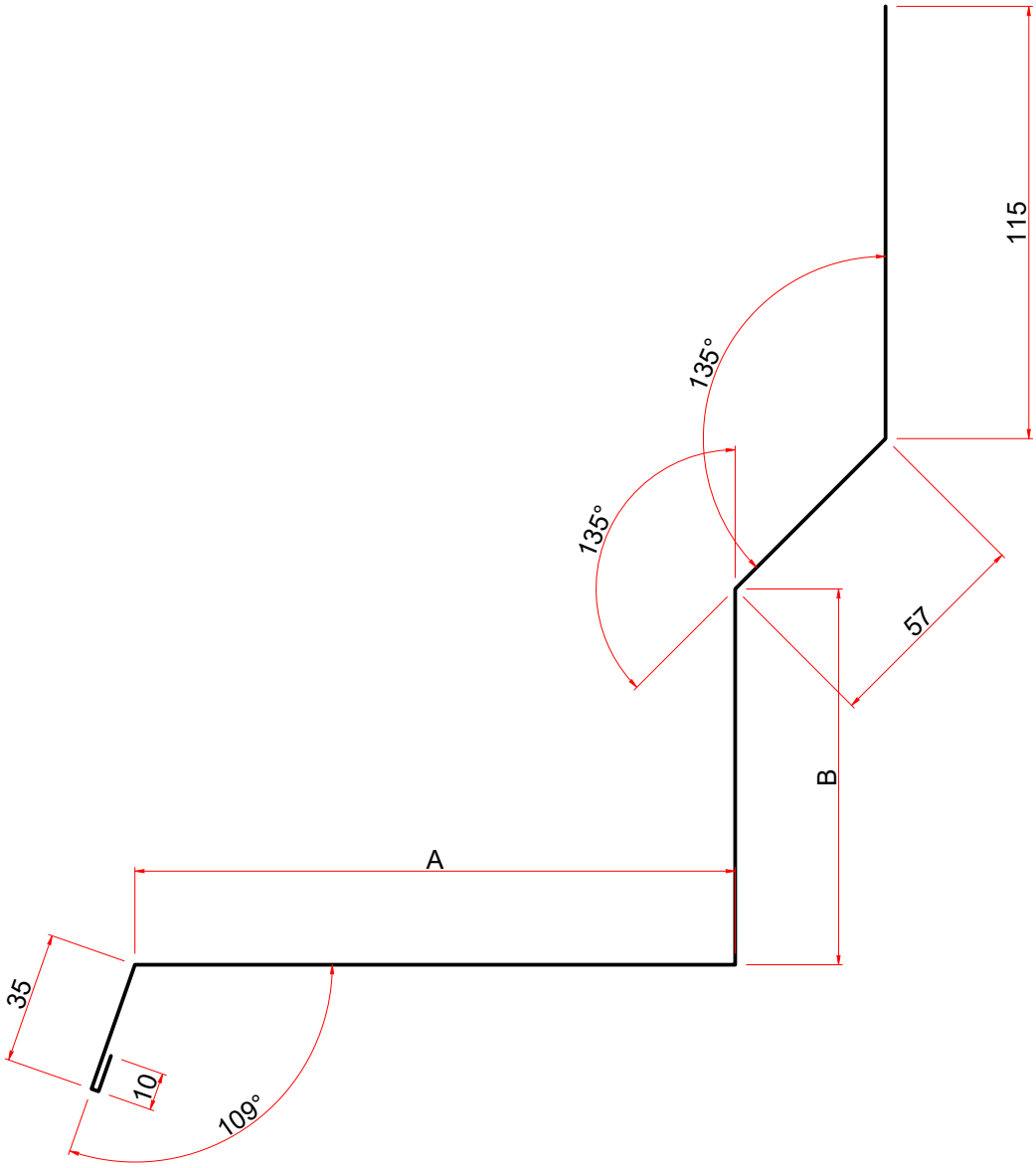

Detaļas izmērs

A	Pēc projekta prasībām
B	Pēc projekta prasībām

Loksnes platums

Ar bultu norādīta krāsas puse

Autortiesības SIA TENAX PANEL. Atļauts lietot SIA TENAX PANEL ražoto materiālu montāžai
Projektētājs ir atbildīgs par izmaiņu veikšanu mezgliu rasējumā!

"TENAXPANEL" SIA
Spodrības iela 1, Dobele, LV-3701, Latvia
Telefons.:+371 63720957

Izstrādājuma nosaukums: Parapeta pieslēgums, RI

Rasējuma numurs:	Izstrādājuma veids:	Mērogs:	Datums:
SP-363-1-lv	Palīgdetaļa	1:2	Augusts 2020

TF

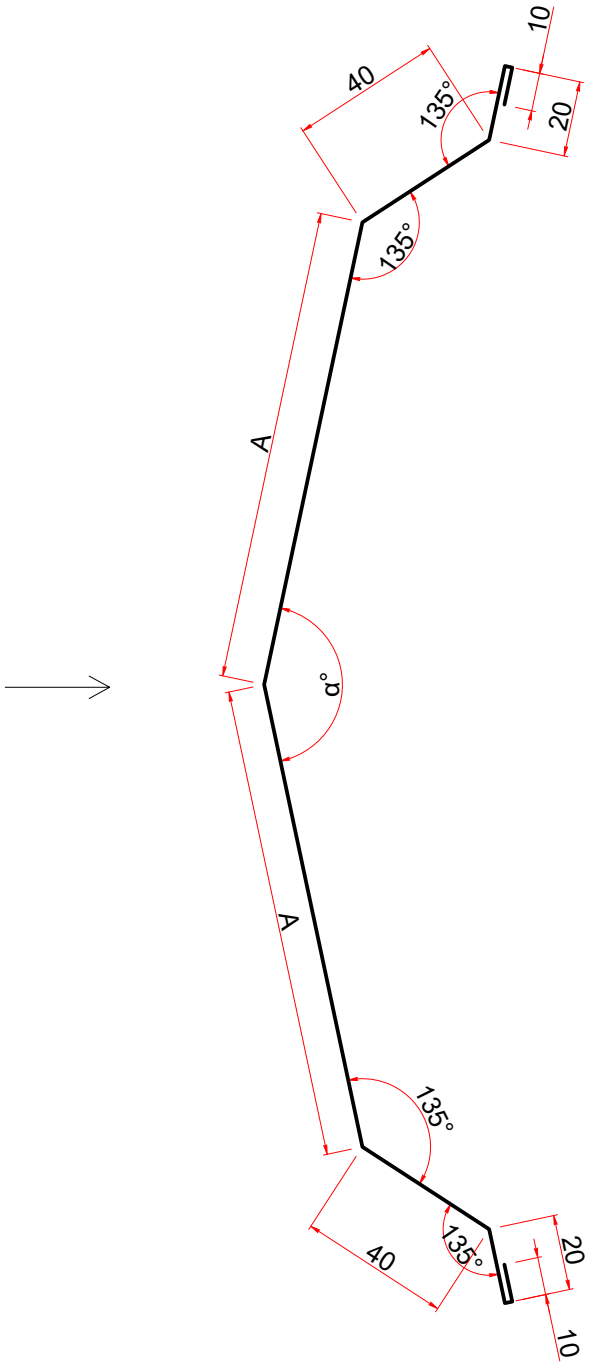

Detaļas izmērs	125	150	175	200
A	125	150	175	200
α°	Pēc projekta prasībām			
Loksnes platums	390	440	490	540

Ar bultu norādīta krāsas puse

"TENAXPANEL" SIA
Spodrības iela 1, Dobele, LV-3701, Latvia
Telefons.:+371 63720957

Izstrādājuma nosaukums: Kores uzlika valcējamam jumtam, TF

Rasējuma numurs: SP-356-1-lv

Izstrādājuma veids: Palīgdetaļa

Mērogs: 1:2

Datums: Augusts 2020

Autortiesības SIA TENAX PANEL. Atļauts lietot SIA TENAX PANEL ražoto materiālu montāžai
Projektētājs ir atbildīgs par izmaiņu veikšanu mezglu rasējumā!

VF

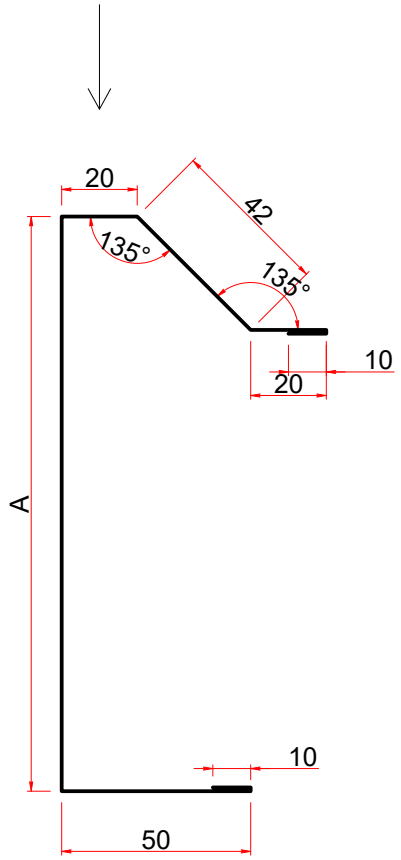

Detaļas izmērs	50	80	100	120	150	175	200	220	230	240	250
A	82	112	132	152	182	207	232	252	262	272	282
Loksnes platums	234	264	284	304	334	359	384	304	314	424	434

Ar bultu norādīta krāsas puse

"TENAXPANEL" SIA
Spodrības iela 1, Dobele, LV-3701, Latvia
Telefons.:+371 63720957

Izstrādājuma nosaukums: Vējamala valcējamam jumtam, VF

Rasējuma numurs: SP-371-1-lv

Izstrādājuma veids: Palīgdetaļa

Mērogs: 1:2

Datums: Augusts 2020

Autortiesības SIA TENAX PANEL. Atļauts lietot SIA TENAX PANEL ražoto materiālu montāžai
Projektētājs ir atbildīgs par izmaiņu veikšanu mezglu rasējumā!

JF

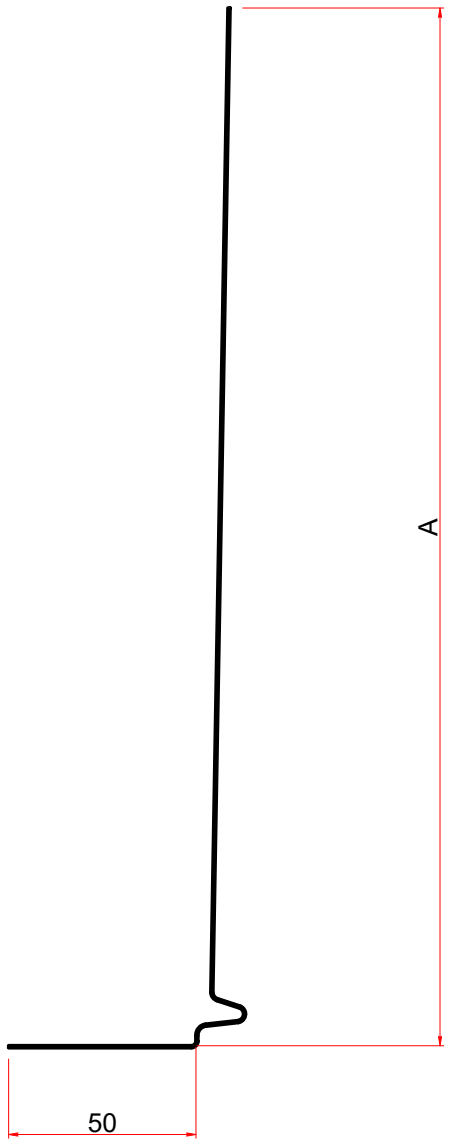

Detaļas izmērs	200	250
A	274,5	324,5
Loksnes platums	305	355

Autortiesības SIA TENAX PANEL. Atļauts lietot SIA TENAX PANEL ražoto materiālu montāžai
Projektētājs ir atbildīgs par izmaiņu veikšanu mezglu rasējumā!

"TENAXPANEL" SIA
Spodrības iela 1, Dobele, LV-3701, Latvia
Telefons.:+371 63720957

Izstrādājuma nosaukums: Stiprinājuma profils valcējamam jumtam, JF

Rasējuma numurs: SP-351-1-lv

Izstrādājuma veids: Palīgdetaļa

Mērogs: 1:2

Datums: Augusts 2020

SN

SN

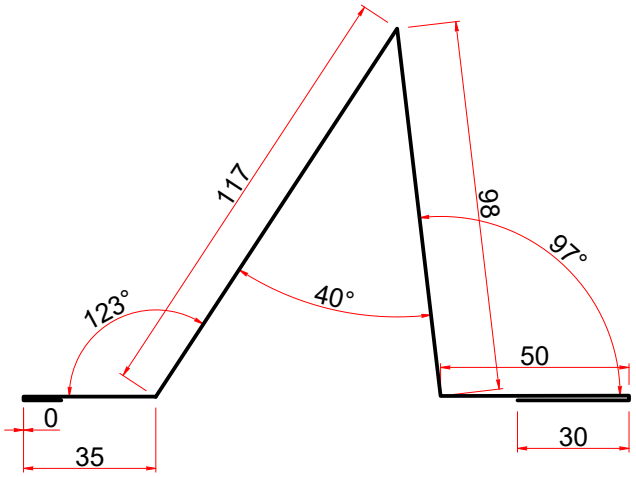

Loksnes platums 268

Ar bultu norādīta krāsas puse

Autortiesības SIA TENAX PANEL. Atļauts lietot SIA TENAX PANEL ražoto materiālu montāžai
Projektētājs ir atbildīgs par izmaiņu veikšanu mezglu rasējumā!

"TENAXPANEL" SIA
Spodrības iela 1, Dobele, LV-3701, Latvia
Telefons.:+371 63720957

Izstrādājuma nosaukums: Sniega barjera, SN

Rasējuma numurs: SP-373-1-lv

Izstrādājuma veids: Palīgdetaļa

Mērogs: 1:2

Datums: Augusts 2020

RW1

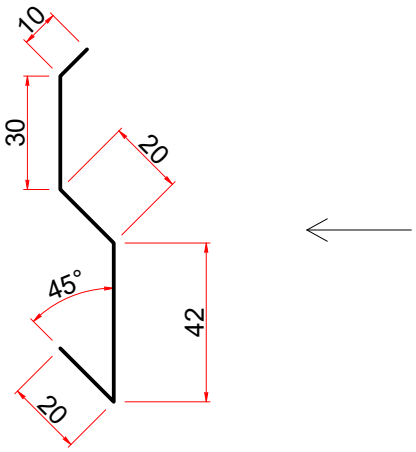

Loksnes platums 122

Ar bultu norādīta krāsas puse

Autortiesības SIA TENAX PANEL. Atļauts lietot SIA TENAX PANEL ražoto materiālu montāžai
Projektētājs ir atbildīgs par izmaiņu veikšanu mezglu rasējumā!

"TENAXPANEL" SIA
Spodrības iela 1, Dobele, LV-3701, Latvia
Telefons.:+371 63720957

Izstrādājuma nosaukums: Jumts - siena, salaiduma lāsene, RW1

Rasējuma numurs:	Izstrādājuma veids:	Mērogs:	Datums:
SP-380-1-lv	Palīgdetaļa	1:2	Augusts 2018

RW2

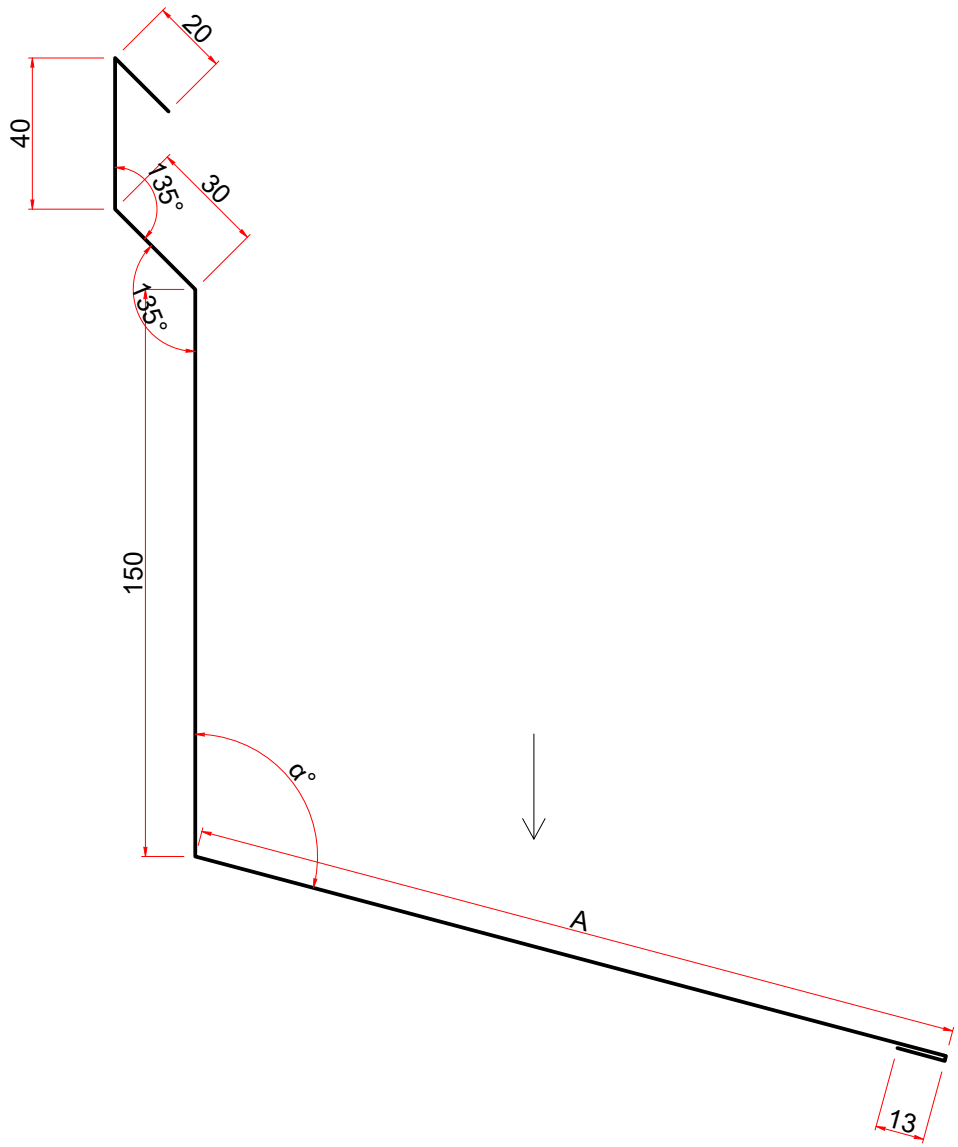

A	Pēc projekta prasībām
α°	Pēc projekta prasībām
Loksnes platums	Pēc projekta prasībām

Ar bultu norādīta krāsas puse

"TENAXPANEL" SIA
Spodrības iela 1, Dobele, LV-3701, Latvia
Telefons.:+371 63720957

Izstrādājuma nosaukums: Jumts - siena, salaiduma lāsene, RW2

Rasējuma numurs: SP-379-1-lv

Izstrādājuma veids: Palīgdetaļa

Mērogs: 1:2

Datums: Augusts 2018

Autortiesības SIA TENAX PANEL. Atļauts lietot SIA TENAX PANEL ražoto materiālu montāžai
Projektētājs ir atbildīgs par izmaiņu veikšanu mezglu rasējumā!

RW3

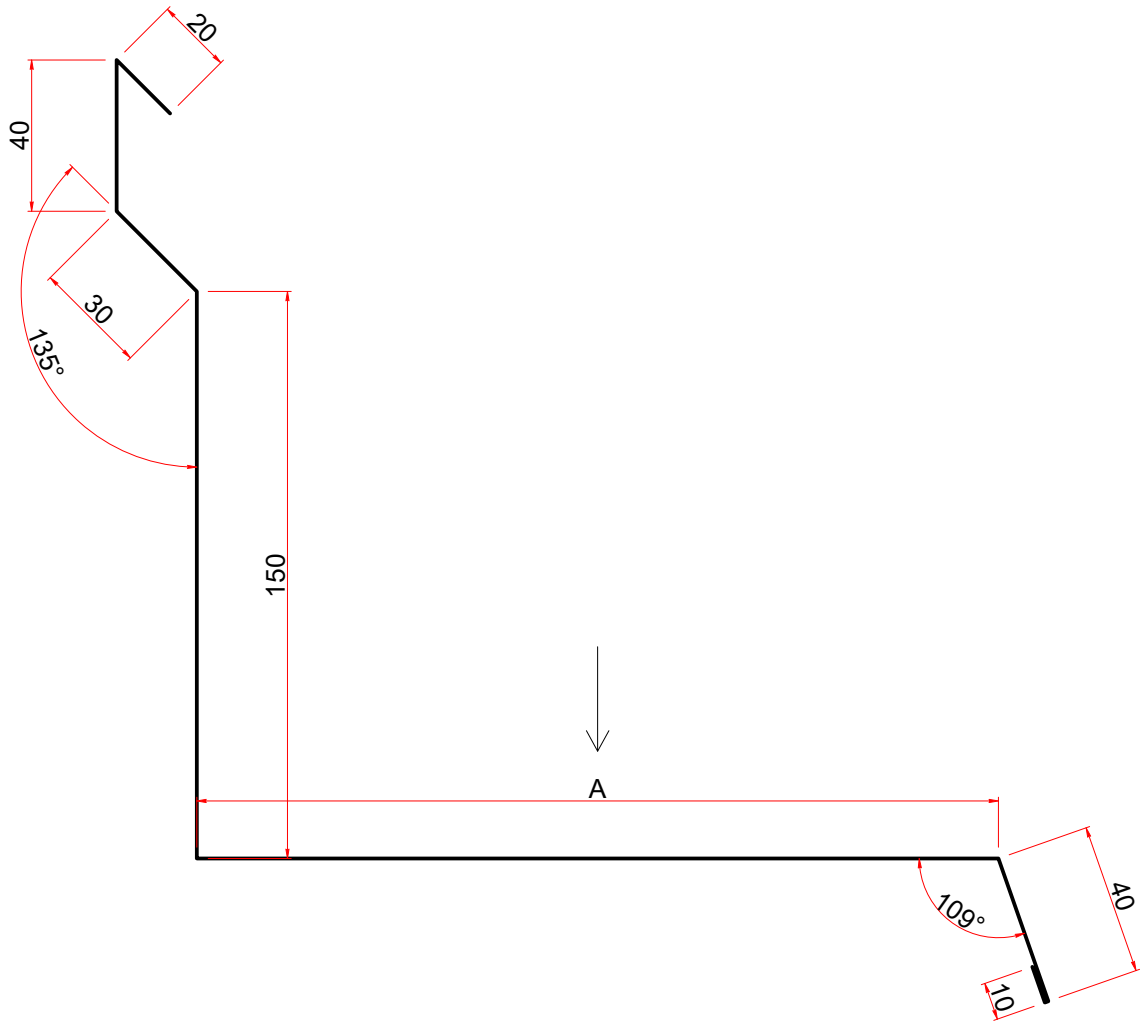

A	Pēc projekta prasībām
Loksnes platums	Pēc projekta prasībām

Ar bultu norādīta krāsas puse

"TENAXPANEL" SIA
Spodrības iela 1, Dobele, LV-3701, Latvia
Telefons.:+371 63720957

Izstrādājuma nosaukums: Jumts - siena salaiduma nosegelements paralēli paneļa garumam, RW3

Rasējuma numurs: SP-378-1-lv

Izstrādājuma veids: Palīgdetaļa

Mērogs: 1:2

Datums: Augusts 2018

Autortiesības SIA TENAX PANEL. Atļauts lietot SIA TENAX PANEL ražoto materiālu montāžai
Projektētājs ir atbildīgs par izmaiņu veikšanu mezglu rasējumā!

MJ1

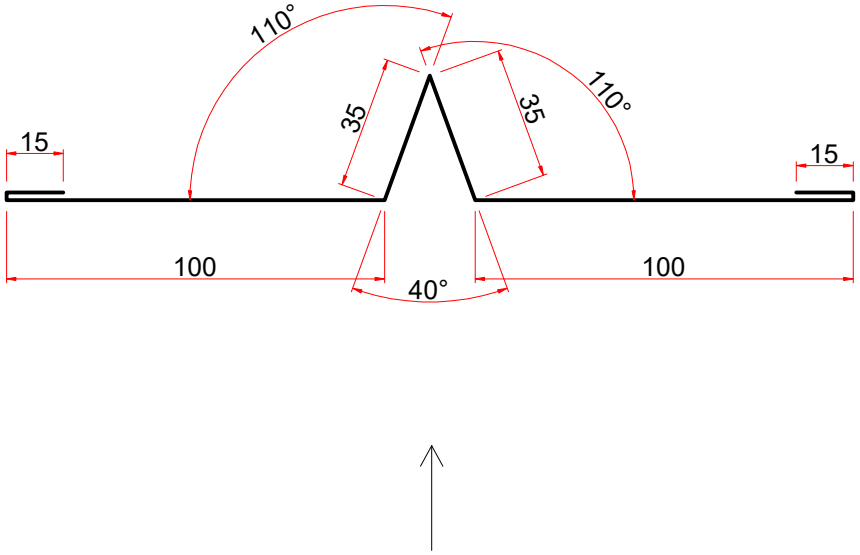

Loksnes platums 300

Ar bultu norādīta krāsas puse

Autortiesības SIA TENAX PANEL. Atļauts lietot SIA TENAX PANEL ražoto materiālu montāžai
Projektētājs ir atbildīgs par izmaiņu veikšanu mezglu rasējumā!

"TENAXPANEL" SIA
Spodrības iela 1, Dobele, LV-3701, Latvia
Telefons.:+371 63720957

Izstrādājuma nosaukums: Jumta deformācijas šuves apakšējais nosegprofils, MJ1

Rasējuma numurs:	Izstrādājuma veids:	Mērogs:	Datums:
SP-374-1-lv	Palīgdetaļa	1:2	Oktobris 2020

MJ2

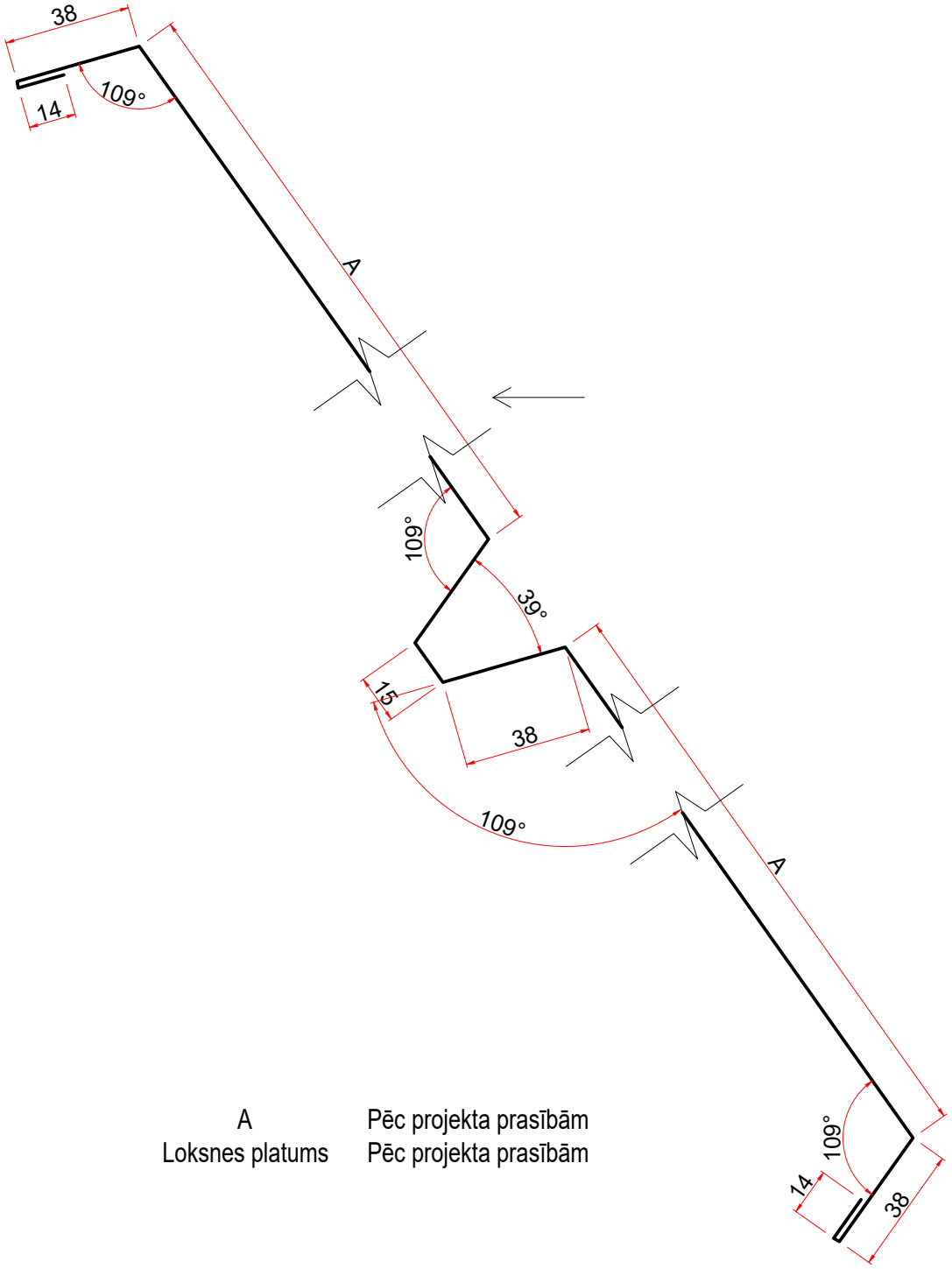

A	Pēc projekta prasībām
Loksnes platums	Pēc projekta prasībām

Ar bultu norādīta krāsas puse

Autortiesības SIA TENAX PANEL. Atļauts lietot SIA TENAX PANEL ražoto materiālu montāžai
Projektētājs ir atbildīgs par izmaiņu veikšanu mezglu rasējumā!

"TENAXPANEL" SIA
Spodrības iela 1, Dobele, LV-3701, Latvia
Telefons.:+371 63720957

Izstrādājuma nosaukums: Jumta deformācijas šuves virsējais nosegprofils, MJ2			
Rasējuma numurs: SP-375-1-lv	Izstrādājuma veids: Palīgdetaļa	Mērogs: 1:2	Datums: Augusts 2018